Home Appliances

KH-6I31BS00-EU

Cooking

ET Kasutusjuhend

FI Käyttöohje

FR Guide D'utilisatio

GR Οδηγίες Χρήσης

HU Használati Utasítás

HR BUpute za Uporabu

SHARP

Be Original.

GB-Declaration of conformity

We declare that our products meet the applicable European Directives, Decisions and Regulations and the requirements listed in the standards referenced.

DE-Konformitätserklärung

Wir erklären, dass unsere Produkte die geltenden europäischen Richtlinien, Entscheidungen und Regularien sowie die in den referenzierten Standards gelisteten Anforderungen erfüllen.

FR-Déclaration de conformité

Nous déclarons que nos produits sont conformes aux Directives, Décisions et Règlementations européennes en vigueur et aux exigences visées dans les normes citées en référence.

ES-Declaración de conformidad

Declaramos que nuestros productos cumplen con las Directivas Europeas, Decisiones y Regulaciones aplicables y los requisitos enumerados en dichas normativas.

PT-Declaração de conformidade

Declaramos que os nossos produtos cumprem as Diretivas Europeias, Decisões e Regulamentos aplicáveis e os requisitos enumerados nas referências normalizadas.

NL-Conformiteitsverklaring

We verklaren dat onze producten voldoen aan de van toepassing zijnde Europese richtlijnen, besluiten en voorschriften in de normen waarnaar wordt verwezen.

IT-Dichiarazione di conformità

Dichiariamo che i nostri prodotti sono conformi a Direttive, Decisioni e Regolamenti europei e ai requisiti elencati negli standard di riferimento.

GR-Δήλωση συμμόρφωσης

Δηλώνουμε ότι τα προϊόντα μας πληρούν τις εφαρμόσιμες Ευρωπαϊκές Οδηγίες, Αποφάσεις και Κανονισμούς, καθώς και τις απαιτήσεις που περιέχονται στα πρότυπα όπου γίνεται αναφορά.

BG-Декларация за съответствие

Ние заявяваме, че нашите продукти отговарят на приложимите европейски директиви, решения и регламенти и на изискванията, посочени в гореописаните стандарти.

CZ-Prohlášení o shodě

Prohlašujeme, že naše výrobky splňují příslušné evropské směrnice, rozhodnutí, předpisy a požadavky uvedené ve zmiňovaných normách.

SK-Vyhlásenie o zhode

Vyhlasujeme, že naše produkty spĺňajú príslušné smernice, rozhodnutia, nariadenia a požiadavky vypísané v uvedených štandardoch.

EE-Vastavusdeklaratsioon

Deklareerime, et meie tooted vastavad kohaldatavatele Euroopa direktiividele, otsustele ja määrustele ning viidatud standardites sätestatud nõuetele.

SV-Försäkran om överensstämmelse

Vi försäkrar att våra produkter uppfyller gällande EU-direktiv, beslut och förordningar och de krav som anges i de standarder som refereras.

FI-Yhteensopivuuslauseke

Tuotteemme ovat yhteensopivia EU:n tuotedirektiivien, päätösten ja säädösten kanssa, sekä niissä listattujen standardien kanssa.

HR-Izjava o sukladnosti

Izjavljujemo da su naši proizvodu u skladu s primjenjivim Direktivama, Odlukama i Uredbama Europske unije te zahtjevima navedenima u

spomenutim standardima.

SR-Izjava o usklađenosti

Izjavljujemo da naši proizvodi zadovoljavaju primenljive evropske direktive, odluke i propise, kao i zahteve navedene u naznačenim standardima.

DA-Overensstemmelseserklæring

Vi erklærer, at vores produkter opfylder de gældende europæiske direktiver, beslutninger og forordninger, og de anførte standarder der henvises til.

NO-Samsvarserklæring

Vi erklærer at våre produkter oppfyller de gjeldende europeiske direktiver, beslutninger og forskrifter, og kravene i standardene som det henvises til.

UK-Декларація відповідності

Цим ми заявляємо, що наші продукти відповідають усім застосовним директивам, рішенням та нормам Європейського союзу. Вимоги зазначено в додаткових матеріалах щодо стандартів.

MK-Декларација за усогласеност

Изјавуваме дека нашите производи ги исполнуваат применливите европски директиви, решенија и одредби, како и побарувањата наведени во посочените стандарди.

RO-Declarație de conformitate

Noi declarăm că produsele noastre respectă Directivele Europene, Deciziile și Reglementările aplicabile și condițiile enumerate în standardele menționate.

HU-Megfelelőségi nyilatkozat

Ezúton igazoljuk, hogy termékeink megfelelnek az EU direktíváknak, jogszabályoknak, előírásoknak. Az előírások felsorolása a referencia tartalmaknál.

SL-Izjava o skladnosti

Zagotavljamo, da so naši izdelki skladni z ustreznimi evropskimi direktivami, sklepi in predpisi ter zahtevami, ki so navedene v referenčnih standardih.

AL-Deklarata e konformitetit

Ne deklarojmë se produktet tona përmbushin Direktivat e aplikueshme evropiane, Vendimet dhe Rregulloret si dhe kërkesat e renditura në standardet e referuara.

LT-Atitikties deklaracija

Tvirtiname, kad mūsų produktai atitinka susijusiose Europos direktyvose, sprendimuose ir reglamentuose pateikiamų standartų keliamus reikalavimus.

LV-Atbilstības deklarācija

Mēs apliecinām, ka mūsu produkti atbilst attiecīgajām Eiropas direktīvām, lēmumiem un noteikumiem, kā arī prasībām, kas norādītas pieminētajos standartos.

PL-Deklaracja zgodności

Oświadczamy, że nasze produkty spełniają wymagania odpowiednich dyrektyw, decyzji i regulacji Unii Europejskiej oraz wymagania określone w wymienionych standardach.

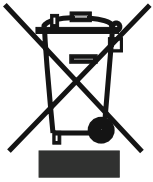

GB: The symbol on the product or on its packaging indicates that this product may not be treated as household waste. Instead it shall be handed over the applicable collection point for recycling of electrical and electronic equipment. By ensuring this product is disposed of correctly, you will help prevent potential negative consequences for the environment and human health, which could otherwise be caused by inappropriate waste handling of this product. For more detailed information about recycling this product, please contact your local city offices, your household waste disposal service or the shop where you purchased the product.

DE: Dieses Symbol auf dem Produkt oder der Verpackung besagt, dass das Produkt nicht als Hausmüll behandelt werden darf. Stattdessen sollte es einem Sammelpunkt für das Recycling von elektrischen und elektronischen Geräten übergeben werden. Indem Sie dafür sorgen, dass dieses Produkt korrekt verwertet wird, helfen Sie dabei, mögliche negative Folgen für die Umwelt und die menschliche Gesundheit zu verhindern, die ansonsten durch die ungeeignete Beseitigung dieses Produkts entstehen könnten. Weitere Informationen über die Verwertung diese Produkts erhalten Sie, wenn Sie sich mit Ihrer örtlichen Behörde, der Hausmüllabfuhr oder dem Geschäft in Verbindung setzen, bei dem Sie dieses Produkt erworben haben.

FR: Ce symbole sur le produit ou sur l'emballage indique que ce produit ne doit pas être traité comme des déchets ménagers. Il doit plutôt être remis au point de ramassage concerné, se chargeant du recyclage du matériel électrique et électronique. En vous conformant à une procédure d'enlèvement correcte du produit, vous aiderez à prévenir tout effet nuisible à l'environnement et à la santé, qu'une manipulation inappropriée pourrait autrement provoquer. Pour plus de détails concernant le recyclage de ce produit, veuillez contacter votre autorité locale, un centre de recyclage des déchets domestiques ou la boutique où vous avez acheté le produit.

ES: Este símbolo en el producto o su embalaje indica que este producto no debe tratarse como residuo doméstico. Por el contrario, debe llevarse al punto de recogida responsable del reciclaje de equipos eléctricos y electrónicos. Al asegurarse de que este producto se elimine correctamente, ayudará a prevenir las posibles consecuencias negativas para el medio ambiente y la salud de los seres humanos que, de lo contrario, podrían producirse debido a la manipulación incorrecta de los residuos de este producto. Para obtener información más detallada sobre el reciclaje de este producto, póngase en contacto con la oficina municipal local, con el servicio de eliminación de residuos domésticos o con el comercio en el que haya adquirido el producto.

PT: Este símbolo no produto ou embalagem significa que o produto não pode ser tratado como resíduo doméstico. Pelo contrário, deve ser entregue num ponto de recolha aplicável para reciclagem de equipamento elétrico e eletrónico. Ao garantir que este produto é eliminado de forma correta estará a ajudar a evitar eventuais consequências negativas para o meio ambiente e a saúde humana, que poderão ser provocadas pela incorreta gestão

de resíduos deste produto. Para informações mais detalhadas sobre a reciclagem deste produto, contacte as suas autoridades locais, centro de reciclagem ou a loja onde comprou o produto.

NL: Het symbool op het product of de verpakking geeft aan dat dit product niet mag worden behandeld als huishoudelijk afval. In plaats daarvan dient het te worden ingeleverd bij het van toepassing zijnde inzamelpunt voor de recycling van elektrische en elektronische apparatuur. Door dit product correct te verwijderen voorkomt u mogelijke negatieve gevolgen voor het milieu en de menselijke gezondheid, die anders zouden kunnen worden veroorzaakt door een onjuiste afvalverwerking van dit product. Meer gedetailleerde informatie over de recycling van dit product kunt u opvragen bij uw gemeente, de afvalverwijderingsdienst of de winkel, waar u het product hebt gekocht.

IT: Il simbolo sul prodotto o sulla confezione indica che questo prodotto potrebbe non essere trattato come rifiuti domestici. Al contrario saranno trasmessi al punto di raccolta adeguato per il riciclo delle componenti elettriche ed elettroniche. Assicurando il corretto smaltimento del prodotto, si eviteranno potenziali conseguenze negative per l'ambiente e la salute dell'uomo, che potrebbero verificarsi in caso di smaltimento non corretto del prodotto. Per maggiori informazioni sul riciclaggio del prodotto, contattare l'ufficio locale, il servizio di smaltimento o il negozio in cui il prodotto è stato acquistato.

GR: Το σύμβολο αυτό που βρίσκεται στο προϊόν ή στη συσκευασία του σημαίνει πως το προϊόν δεν θα πρέπει να αντιμετωπίζεται ως οικιακό απόρριμμα. Αντίθετα, θα πρέπει να παραδίδεται στο αρμόδιο σημείο συλλογής για ανακύκλωση ηλεκτρικού και ηλεκτρονικού εξοπλισμού. Διασφαλίζοντας τη σωστή απόρριψη του προϊόντος αυτού, συντελείτε στην πρόληψη αρνητικών συνεπειών για το περιβάλλον και την ατομική υγεία, οι οποίες θα μπορούσαν, κατά τα άλλα να προκληθούν λόγω ακατάλληλου χειρισμού απόρριψης του προϊόντος αυτού. Για πιο λεπτομερείς πληροφορίες σχετικά με την ανακύκλωση αυτού του προϊόντος, επικοινωνήστε με την τοπική δημοτική υπηρεσία, την υπηρεσία απόρριψης οικιακών αποβλήτων, ή το κατάστημα από όπου προμηθευτήκατε το προϊόν.

BG: Символът върху продукта или неговата опаковка означава, че той не трябва да бъде третиран като битов отпадък. Вместо това, трябва да бъде занесен в някой от центровете за рециклиране на електронна техника. Чрез правилното извеждане от експлоатация на този продукт, Вие ще помогнете за предотвратяване на възможните негативни последствия за околната среда и човешкото здраве, които биха възникнали при неправилното му изхвърляне. За по-подробна информация относно рециклирането на този продукт се свържете с местните органи на управление, център за рециклиране или магазина, откъдето сте го закупили.

CZ: Symbol na výrobku nebo na doprovodných dokumentech k výrobku znamená, že s tímto přístrojem nelze zacházet jako s domovním odpadem. Namísto toho je nutné přístroj předat do nejbližšího sběrného střediska k recyklaci elektrického a elektronického vybavení. Zajištěním řádné ekologické likvidace přístroje pomůžete zamezit možnému škodlivému dopadu na životní prostředí a lidské zdraví,

který by jinak mohl vzniknout při nesprávné likvidaci tohoto výrobku. Pro bližší informace ohledně recyklace tohoto výrobku kontaktujte prosím místní úřady, službu likvidace domovních odpadů nebo prodejnu, kde jste produkt koupili.

SK: Tento symbol nachádzajúci sa na výrobku alebo balení označuje, že výrobok nesmie byť braný ako domový odpad. Namiesto toho by ste ho mali dať na vhodné zberné miesto na recykláciu elektrického a elektronického zariadenia. Zaistením správnej likvidácie tohto výrobku pomôžete zabrániť možným negatívnym následkom na životné prostredie a zdravie ľudí, ku ktorým by mohlo dôjsť pri nesprávnej manipulácii s týmto výrobkom. Podrobnejšie informácie o recyklácii tohto výrobku vám poskytne miestny orgán, recyklačné stredisko alebo obchod, v ktorom ste zakúpili výrobok.

EE: See tootel või selle pakendil olev sümbol näitab, et toodet ei tohi käsitseda tavalise olmeprügina. Selle asemel tuleb see anda ümbertöötlemiseks üle asjakohasesse elektri-ja elektroonikaseadmete kogumispunkti. Tagades toote korraliku utiliseerimise, aitate vältida negatiivseid mõjusid keskkkonnale ja inimeste tervisele, mida tootejäätmete vale käitlemine muidu kaasa võiks tuua. Selle toote utiliseerimise kohta täpsema teabe saamiseks võtke palun ühendust oma kohaliku omavalitsuse, prügiettevõtte või kauplusega, kust te toote ostsite.

SV: Denna symbol på produkten eller förpackningen innebär att produkten inte bör behandlas som hushållsavfall. I stället skall den överlämnas till lämplig insamlingsplats för återvinning av elektrisk och elektronisk utrustning. Genom att säkerställa att denna produkt kasseras korrekt, hjälper du till att förhindra potentiella negativa konsekvenser för miljön och människors hälsa, som annars kunde orsakas av olämplig avfallshantering av denna produkt. För mer detaljerad information om återvinning av denna produkt, kontakta dina lokala myndigheter, återvinningscenter eller butiken där du har köpt produkten.

FI: Tämä symboli tuotteessa tai sen pakkauksessa merkitsee, että tätä tuotetta ei saa hävittää kotitalousjätteen mukana. Laite on sen sijaan toimitettava elektronisille ja sähkölaitteille soveltuvaan keräyspisteeseen kierrätettäväksi. Varmistamalla tämän tuotteen asianmukaisen hävitystavan autat suojelemaan ympäristöä ja ihmisten terveyttä mahdollisilta haittavaikutuksilta joita saattaisi ilmetä tämän tuotteen asiattomasta hävittämisestä. Lisätietoja tämän tuotteen kierrättämisestä saat ottamalla yhteyttä paikallisiin viranomaisiin, kierrätyskeskukseen tai myymälään, josta ostit tuotteen.

HR: Simbol na proizvodu ili ambalaži označava da proizvod ne smijete baciti zajedno s kućnim otpadom. Umjesto toga, odnesite ga na odgovarajuće sabirno mjesto za recikliranje električne i elektroničke opreme. Osiguravanjem ispravnog odlaganja ovog proizvoda, spriječit ćete potencijalne negativne učinke na okoliš i ljudsko zdravlje koji će izaći na vidjelo nakon neprikladnog odlaganja ovog proizvoda. Za više informacija o recikliranju ovog proizvoda obratite se lokalnoj službi, reciklažnom centru ili trgovini u kojoj ste kupili ovaj proizvod.

SR: Simbol na proizvodu ili na njegovom pakovanju naznačava da ovaj proizvod možda neće biti tretiran kao otpad iz domaćinstva. Umesto toga će se predati primenljivoj tački

za preuzimanje zarad recikliranja električne i elektronske opreme. Starajući se da ovaj proizvod bude pravilno uklonjen, pomoćićete da se spreče potencijalne negativne posledice za okruženje i ljudsko zdravlje, što može da u suprotnom izazove neodgovarajuće upravljanje otpadom ovog proizvoda. Za detaljnije informacije o recikliranju ovog proizvoda, molimo vas da kontaktirajte vašu lokalnu gradsku kancelariju, uslugu otklanjanja vašeg otpada iz domaćinstva ili prodavnicu gde ste kupili proizvod.

DA: Dette symbol på produktet eller emballagen betyder, at produktet ikke må behandles som husholdningsaffald. Det skal i stedet indleveres til et indsamlingssted for genbrug af elektrisk og elektronisk udstyr. Ved at sikre, at dette produkt bliver bortskaffet korrekt, hjælper du med til at forebygge eventuelle negative konsekvenser for miljøet og menneskers helbred, som ellers kunne forårsages af forkert bortskaffelse af dette produkt Hvis du ønsker mere detaljerede oplysninger om genbrug af dette produkt, bedes du kontakte din lokale myndighed, genbrugsplads, eller den butik, hvor du købte produktet.

NO: Dette symbolet på produktet eller pakken innebærer at produktet ikke skal behandles som husholdningsavfall. I stedet skal det leveres til en gjenvinningstasjon for elektrisk og elektronisk utstyr. Ved å sørge for korrekt avhending av apparatet, vil du bidra til å forhindre potensielle negative konsekvenser for miljøet og menneskers helse, som ellers kunne ha inntruffet grunnet feilaktig avfallshåndtering av produktet. For mer detaljert informasjon om resirkulering av dette produktet, bes du kontakte de lokale myndigheter, en gjenvinningsstasjon, eller butikken der du kjøpte produktet.

UK: Цей символ, нанесений на виріб або його упаковку, означає, що виріб не можна викидати разом із побутовим сміттям. Натомість його слід передати на відповідний пункт збору електричного та електронного обладнання, що підлягає повторній переробці. Подбавши про належну ліквідацію виробу, ви допоможете попередити можливі негативні наслідки для довкілля та здоров'я людей, які могли б виникнути в разі неправильного поводження з цим виробом. Для одержання більш докладної інформації про повторну переробку цього виробу звертайтесь у місцеві органи влади, центр повторної переробки чи в магазин, у якому було придбано виріб.

MK: Симболот на производот или на неговото пакување покажува дека овој производ не смее да се третира како отпад од домаќинствата. Наместо тоа, ќе биде предаден на соодветната станица за отпад за рециклирање на електрична и електронска опрема. Со правилно фрлање на овој производ, ќе помогнете да се спречат потенцијалните негативни последици за животната средина и здравјето на луѓето, кои инаку би можеле да настанат од неправилно ракување со отпадот на овој производ. За подетални информации околу рециклирањето на овој производ, контактирајте ја вашата локална градска канцеларија, сервисот за фрлање на отпад од домаќинствата или продавницата во која сте го купиле производот.

RO: Acest simbol aplicat pe produs sau ambalaj indică faptul că produsul nu ar trebui considerat deşeu casnic. În schimb, acesta trebuie

predat centrelor de colectare adecvate de reciclare a echipamentelor electrice şi electronice. Asigurând eliminarea corectă a acestui produs, ajutați la prevenirea posibilelor consecințe negative asupra mediului şi sănătății umane, care pot fi cauzate tratarea inadecvată a deşeurilor rezultate din acest produs. Pentru informații detaliate, cu privire la reciclarea acestui produs, vă rugăm să contactați autoritățile locale, centrele de reciclare sau magazinul.

HU: Ez a jelölés a terméken vagy a csomagolásán azt jelenti, hogy a készüléket a háztartási hulladéktól külön kell kezelni. Az elhasznált készüléket az elektromos és elektronikai berendezések begyűjtőhelyére kell szállítani. Azzal, hogy gondoskodik a termék megfelelő hulladék elhelyezéséről, segít megelőzni a környezetre és az emberi egészségre gyakorolt lehetséges negatív következményeket, amelyek egyébként a termék helytelen hulladékkezelése esetén előfordulhatnának. A termék újrahasznosításával kapcsolatos bővebb információért, kérjük, vegye fel a kapcsolatot a helyi önkormányzattal, hulladékkezelő szolgáltatókkal, vagy az üzlettel, ahol a terméket megvásárolta.

SL: Simbol na izdelku ali embalaži označuje, da s tem izdelkom ni dovoljeno ravnati kot z običajnimi gospodinjskimi odpadki. Treba ga je oddati na ustrezno zbirno reciklirno mesto za električno in elektronsko opremo. S pravilnim odlaganjem tega izdelka boste pomagali pri preprečevanju potencialnih negativnih vplivov na okolje in zdravje ljudi, ki ga sicer lahko povzroči neprimerno odlaganje tega izdelka. Za podrobnejše informacije o recikliranju tega izdelka se obrnite na lokalne oblasti, pristojne za odstranjevanje odpadkov ali trgovino, v kateri ste kupili izdelek.

AL: Simboli mbi produkt ose mbi paketimin e tij tregon se ky produkt nuk mund të trajtohet si mbeturinë shtëpiake. Në vend të kësaj ai do të dorëzohet pranë pikës përkatëse të grumbullimit për riciklimin e pajisjeve elektrike dhe elektronike. Duke u siguruar që ky produkt të hidhet siç duhet, ju do të ndihmojë në parandalimin e pasojave negative të mundshme për mjedisin dhe shëndetin e njeriut, e cila mund të ndryshe të shkaktohen nga trajtimi i papërshtatshëm i mbetjeve të këtij produkti. Për informacion më të detajuar mbi riciklimin e këtij produkti, ju lutemi kontaktoni zyrën tuaj lokale të qytetit, shërbimin e hedhjes së mbeturinave shtëpiake ose dyqanin ku keni blerë produktin.

LT: Šis simbolis ant gaminio ar pakuotės reiškia, kad gaminio negalima išmesti su buitinėmis atliekomis. Jį reikia nugabenti į atitinkamą elektrinių ir elektroninių prietaisų surinkimo punktą perdirbimui. Pasirūpindami tuo, kad gaminys būtų tinkamai utilizuotas, padėsite apsisaugoti nuo neigiamų pasekmių aplinkai ir žmonių sveikatai, kurias priešingu atveju sukeltų netinkamas šio gaminio utilizavimas. Norėdami gauti išsamesnę informaciją apie šio gaminio perdirbimą, kreipkitės į miesto valdžios instituciją, vietinę buitinių atliekų tvarkymo tarnybą ar parduotuvę, kurioje įsigijote gaminį.

LV: Šis simbols uz izstrādājuma un iepakojuma norāda, ka izstrādājumu nevar izmest sadzīves atkritumos. Tā vietā to var nodot piemērotā elektrisko un elektronisko iekārtu pārstrādājamo atkritumu savākšanas vietā. Nodrošinot, ka šis izstrādājums tiek izmests pareizā veidā, varat palīdzēt novērst potenciāli negatīvo ietekmi uz apkārtējo vidi un cilvēku veselību, ko pretējā gadījumā var radīt nepareiza šī izstrādājumu atkritumu apsaimniekošana.

Lai saņemtu papildinformāciju par izstrādājuma pārstrādi, sazinieties ar vietējo pārvaldi, pārstrādes centru vai tirdzniecības vietu, kurā iegādājāties izstrādājumu.

PL: Ten symbol umieszczony na produkcie lub opakowaniu oznacza, że produktu nie wolno usuwać razem ze zwykłymi odpadkami z gospodarstw domowych. Zamiast tego należy go przekazać odpowiedniemu punktowi zbiórki przekazującemu

urządzenia elektryczne i elektroniczne do recyklingu. Pilnując odpowiedniego usunięcia produktu, pomagasz zapobiegac ewentualnych negatywnym konsekwencjom dla środowiska i zdrowia ludzkiego, które mogłyby

zostać spowodowane niewłaściwym usunięciem zużytego produktu. Szczegółowe informacje dotyczące recyklingu opisywanego produktu można uzyskać od władz lokalnych, służby zbiórki odpadów z gospodarstw domowych lub u sprzedawcy urządzenia.

SISUKORD:

Ohutuseeskirjad
Seadme kirjeldus
Küpsetuspind ja keedualade juhtpaneel
Seadme kasutamine
Seadme sisse- ja väljalülitamine
Keedualade sisse- ja väljalülitamine
Nutikas paus
Jääkkuumuse näidik
Ohutusväljalülitamise funktsioon
Lapselukk
Taimerifunktsioon
Sumisti
Võimendusfunktsioon
Spetsiaalne toiduvalmistusfunktsioon
Nõuanded
Seadme paigaldamine
Paigaldamise ohutus
Pliidi paigutamine tööpinda
Elektriühenduste tegemine
Elektriskeem

OHUTUSHOIATUSED

LUGEGE JUHEND ENNE OMA SEADME KASUTAMIST HOOLIKALT JA TÄIELIKULT LÄBI NING HOIDKE KINDLAS KOHAS HILISEMAKS UUESTI LÄBIVAATAMISEKS ALLES.

SEE JUHEND KÄSITLEB MITUT ERINEVAT MUDELIT. TEIE SEADMEL EI PRUUGI OLLA KÕIKI JUHENDIS KIRJELDATUD FUNKTSIOONE. WHILE YOU ARE READING THE OPERATING MANUAL, PAY A SPECIAL ATTENTION TO THE EXPRESSIONS THAT HAVE IMAGES.

Üldised ohutushoiatused

- Seda seadet võivad kasutada lapsed alates 8. eluaastast ja piiratud füüsiliste, sensoorsete või vaimsete võimetega või kogemuste ja teadmisteta isikud, kui neid on juhendatud seadme ohutu kasutamise osas ja nad mõistavad kasutamisega seotud ohte. Lastel ei ole lubatud seadmega mängida. Lapsed ei tohi üksi ilma järelvalveta seadet hooldada ega puhastada.
- HOIATUS! Seade ja selle juurdepääsetavad osad võivad kasutamise käigus kuumaks muutuda. Ärge puutuge vastu kuumutuselemente. Kuni 8-aastased lapsed peavad seadmest eemal olema, välja arvatud juhul, kui neid pidevalt jälgitakse.
- HOIATUS! Rasva või õliga toiduvalmistamisel pliidi järelvalveta jätmine võib lõppeta süttimisega. ÄRGE üritage kustutada tuld veega. Lülitage seade välja ja katke leek näiteks kaane või tulekindla tekiga.
- HOIATUS! Süttimisoht: ärge hoidke esemeid küpsetuspindadel.
- HOIATUS! Kui pind on mõranenud, lülitage seade võimaliku elektrilöögi vältimi-

seks välja.

- Induktsioonpliitide puhul ei tasu pliidipinnale asetada metallist esemeid, nagu nuge, kahvleid, lusikaid ja kaasi, kuna need võivad muutuda kuumaks.
- Induktsioonpliitide puhul tuleb keeduala selle juhtnupust välja lülitada ja mitte toetuda ainult pannidetektori töötamisele.
- Kui pliidil on kaas, tuleb maha läinud toit kaanelt enne selle avamist eemaldada. Lisaks tuleb lasta pliidipinnal enne kaane sulgemist maha jahtuda.
- Seade ei ole mõeldud välistaimeri või eraldi kaugjuhtimissüsteemi poolt juhtimiseks.
- Ärge kasutage ahju ukseklaasi ja teiste pindade puhastamiseks abrasiivseid puhastusvahendeid ega teravaid metallkraabitsaid, kuna need võivad pinda kriimustada, mis võib tuua kaasa klaasi purunemise või kahjustada pinda.
- Ärge kasutage seadme puhastamiseks auruga puhastajaid.

- Teie toode on valmistatud kooskõlas kõikide kehtivate kohalike ja rahvusvaheliste standardite ja regulatsioonidega.
- Hooldust ja remonti võivad teostada ainult volitatud hooldustehnikud. Mittevolitatud tehnikute teostatud paigaldus- ja remonditööd võivad teid ohtu seada. Seadme tehniliste omaduste muutmine on igal juhul ohtlik.
- Veenduge enne paigaldamist, et kohalikud kommunikatsiooniühendused (gaasi tüüp, gaasi rõhk või pinge ja sagedus) ja seadme andmed on omavahel kooskõlas. Seadme andmed on toodud vastaval andmeplaadil.
- ETTEVAATUST! Seade on mõeldud toidu valmistamiseks, on mõeldud ainult koduses majapidamises kasutamiseks ning seda ei tohi kasutada muudel eesmärkidel või rakendustes, näiteks mittekodumajapidamislikuks kasutami-

seks või siis ärilistel eesmärkidel või toa kütmiseks.

- Teie ohutuse huvides rakendage kõiki võimalikke turvameetmeid. Kuna klaas võib puruneda, olge selle puhastamisel ettevaatlik, et vältida kriimustamist. Vältige tarvikutega vastu klaasi löömist.
- Veenduge, et toitejuhe ei jääks paigaldamise ajal kusagile vahele kinni. Kui toitejuhe on kahjustatud, peab selle võimalike ohtude vältimiseks välja vahetama tootja, tema teenindusesindaja või mõni teine sama kvalifikatsiooniga isik.

Paigaldamisega seotud hoiatused

- Ärge kasutage seadet enne kui see on täielikult paigaldatud.
- Seadme peab paigaldama ja kasutusse andma volitatud tehnik. Tootja ei vastuta kahjustuste eest, mis võivad olla põhjustatud valest paigalduskohast ja volitamata isikute poolt teostatud paigaldamisest.
- Seadet lahti pakkides veenduge, et see ei ole transportimise käigus kannatada saanud. Defektide tuvastamisel ärge seadet kasutage ja võtke kohe ühendust kvalifitseeritud teenindusesindajaga. Kuna kasutatavad pakkematerjalid (kile, klambrid, vahtplast jms) võivad lastele ohtlikud olla, tuleb need kokku koguda ja kohe ära visata.
- Kaitske seadet ilmastiku eest. Ärge laske seadmel kokku puutuda päikese, vihma, lume jms-ga.
- Seadet ümbritsevad materjalid (kapp) peavad talluma vähemalt 100 °C temperatuuri. Pliidi põhja temperatuur võib töötamise käigus tõusta. Seetõttu tuleb toote alla asetada plaat.

- **Kasutamise ajal**

- Ärge asetage töötava seadme lähedale süttivaid ega kergsüttivaid materjale.
- Ärge jätke pliiti järelvalveta, kui valmistate rasva või õliga toitu. Need võivad väga kõrge kuumuse tõttu süttida. Ärge valage põlevale õlile vett. Katke pann sellisel puhul leekide summutamiseks kaanega ja lülitage pliit välja.
- Asetage toidunõud alati keeduala keskele ja keerake käepidemed nurga alla, kus need ei jää kogemata ette..
- Kui te ei kavatse seadet pika aja jooksul kasutada, tõmmake pistik seinakontaktist. Hoidke pealüliti välja lülitatud. Kui te seadet ei kasuta, sulgege ka gaasikraan.
- Veenduge, et seadme juhtnupud on alati 0-asendis (stopp), kui seadet ei kasutata.

Puhastamise ja hooldamise ajal

- Enne puhastamist ja hooldamist tuleb seade alati välja lülitada. Selleks võite kas pistiku seinakontaktist välja tõmmata või peakaitse välja lülitada.
- Ärge eemaldage juhtnuppe juhtpaneeli puhastamiseks.
- TEIE SEADME TÕHUSUSE JA OHUTUSE SÄILITAMISEKS

SOOVITAME TEIL ALATI KASU-
TADA ORIGINAALVARUOSI JA
HELISTADA PROBLEEMIDE KOR-
RAL AINULT VOLITATUD HOOL-
DUSESINDAJATELE.

PLIIDI KIRJELDUS

Hea klient

Lugege käesolev juhend enne pliidi kasutamist läbi ja hoidke hilisemaks uuesti läbivaatamiseks kindlas kohas alles.

3 keedualaga pliidipind

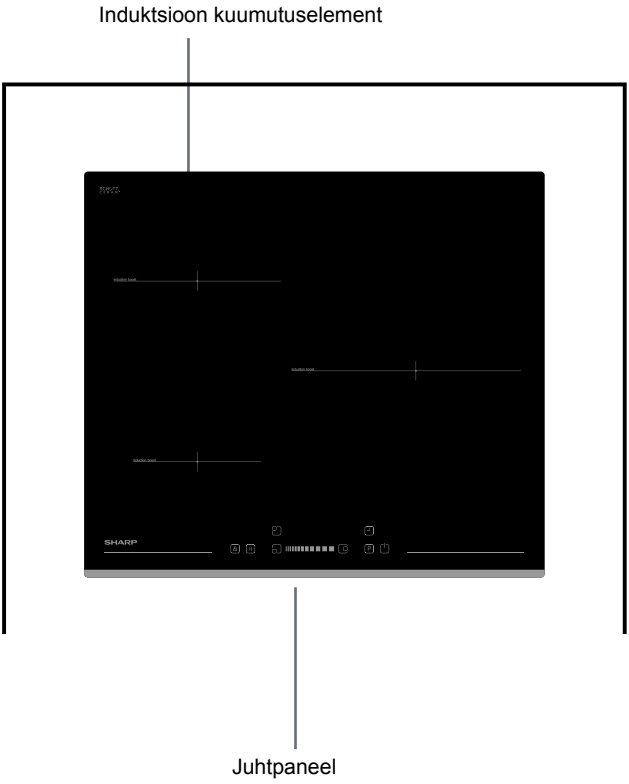

Märkus. Konfiguratsioonist tulenevalt võib teie pliidi välislahendus olla joonisel näidatust erinev.

3 keeduala juhtpaneel

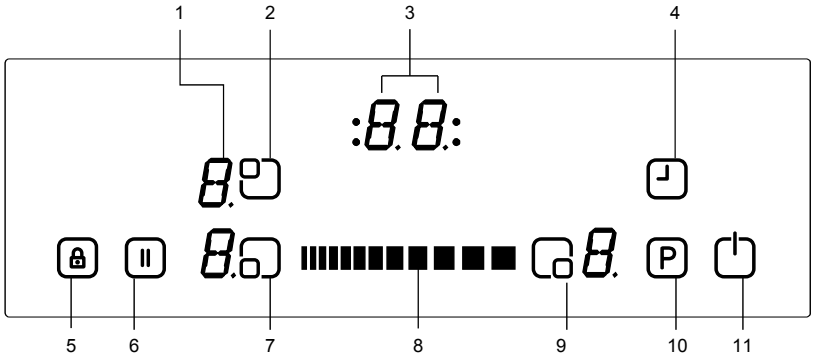

1- Keeduala näidik
2- Ülemise vasakpoolse keeduala valik
3- Taimeri näidik
4- Taimer
5- Lapseluku näidik
6- Nutikas paus
7- Alumise vasakpoolse keeduala valik
8- Liugnupud
9- Alumise parempoolse keeduala valik
10- Võimendus
11- Sisse/välja

SEADME KASUTAMINE

Kasutage induktsioonkeedualadel neile sobivaid toidunõusid.

Vooluvarustuse sisselülitamisel lülituvad kõik näidikud hetkeks sisse. Kui see hetk on möödunud, lülitub pliit ooterežiimi ja on valmis kasutamiseks.

Pliiti juhitakse elektrooniliste puutesensoritega. Iga sensori käivitamisega kaasneb helisignaal (sumisti).

Seadme sisselülitamine:

Pliidi sisselülitamiseks puudutage SISSE/VÄLJA nuppu ⏻ Kõikide keedualade näidikutele on kuvatud „0“ ja all paremas nurgas asuvad punktid vilguvad. (Kui 20 sekundi jooksul ei valita ühtegi keeduala, lülitub pliit automaatselt välja.)

Masina väljalülitamine:

Pliiti võib igal ajal välja lülitada, vajutades ⏻ .
SISSE/VÄLJA nupul ⏻ on väljalülitamisel alati eesõigus.

Keedualade sisselülitamine:

Vajutage soovitud keeduala valimise nuppu. Valitud keeduala näidikul jääb punkt ühtlaselt põlema ja teiste näidikute vilkuvad punktid kustuvad.

Valitud keeduala kuumustaseme muutmiseks puudutage liugnuppe IIIIIIIIIIIIIIIIElement on nüüd toiduvalmistamiseks valmis. Kiireimate keeduaegade saavutamiseks valige soovitud kuumustase ja vajutage seejärel võimendusfunktsiooni käivitamiseks nuppu P.

Keedualade väljalülitamine:

Keeduala valimise nuppu vajutades valige element, mida soovite välja lülitada. IIIIIIIIIIIIIIIIliugnuppe kasutades valige temperatuuriks„0“. (Samuti viib temperatuuri nulli parema ja vasaku liugnupu üheaegne kasutamine)."

Kui keeduala on kuum, kuvatakse „0“ asemel „H“.

Kõikide keedualade väljalülitamine:

Kõikide keedualade korraga väljalülitamiseks vajutage nuppu ⏻ .

Ooterežiimis kuvatakse kõikide kuumade keedualade puhul sümbol „H“.

Jääkkuumuse näidik:

Jääkkuumuse näidik näitab, et keeduala ümbruses on klaaskeraamika puudutamiseks ohtlik temperatuur.

Pärast keeduala väljalülitamist kuvatakse vastavale näidikule „H“ kuni vastava keeduala temperatuur langeb alla kriitilise taseme.

Ohutusväljalülitamise funktsioon:

Iga keeduala lülitatakse pärast määratud maksimaalset töötamisaega välja, kui selle kuumusseadistust ei ole vahepeal muudetud. Kui keeduala

juures tehakse mingi muudatus, algab töötamise ajalise piiri pöördlugemine uuesti. Töötamise piiraeg sõltub valitud kuumustasemest.

Oodake kuni kõigilt keedualadelt kustub sümbol „F“. Lülitage pliit nuppu puudutades sisse ja jätkake kasutamist.

Kuumussea-distus	Kaitslüliti raken-dub pärast
1 - 2	6 tundi
3 - 4	5 tundi
5	4 tundi
6 - 9	1,5 tundi

Lapselukk:

Lapselukku saab aktiveerida pärast juhtseadme sisselülitamist. Lapseluku aktiveerimiseks vajutage korraga vasakut ja paremat liugnuppu ning liigutage seejärel uuesti paremat liugnuppu. Kõikide keedualade näidikutele ilmub „L“ (lukus) ja juhtseadet ei ole enam võimalik kasutada. (Kui keeduala on kuum, kuvatakse vaheldumisi sümbolid „L“ ja „H“.)

Pliit jääb lukustatud olekusse kuni lukust vabastamiseni, seda isegi kui juhtseade lülitatakse vahepeal sisse ja välja.

Lapseluku väljalülitamiseks lülitage esmalt pliit sisse. Vajutage korraga vasakut ja paremat liugnuppu ning liigutage seejärel uuesti vasakut liugnuppu. Näidikult kustub „L“ ja pliit lülitub välja.

Lapselukk

Lapseluku eesmärk on blokeerida juhtnupud ja lülitada seade ohutu töötamise režiimi. Puutetundlikud juhtimistoimingud, näiteks temperatuuri suurendamine, ei ole enam võimalikud. Seadet on võimalik ainult välja lülitada.

Lukustusfunktsioon lülitub sisse, kui Lapseluku nuppu vajutatakse vähemalt 2 sekundit. Toimingu aset leidmist kinnitab sumisti signaal. Kui nuppu on edukalt 2 sekundit all hoitud, hakkab lapseluku näidik vilkuma ja pliit on lukustatud.

Taimerifunktsioon:

Taimerifunktsioon eksisteerib kahes versioonis:

Köögitaimer (1 - 99 min):

Köögitaimerit võib kasutada, kui keedualad on välja lülitatud. Taimeri näidikule kuvatakse „00“ ja punkt vilgub.

Kasutage aja suurendamiseks/vähendamiseks taimeri liugnuppe. Seadistada on võimalik vahemikus 0 kuni 99 minutit. Kui 10 sekundi vältel ei tehta ühtegi toimingut, on köögitaimer seadistatud ja vilkuv punkt kustub. Kui taimer on seadistatud, hakkab aeg maha lugema.

Kui seadistatud aeg on läbi, kostub helisignaal ja taimeridisplei hakkab vilkuma. Helisignaal lakkab automaatselt pärast 30 sekundit ja/või mõne nupu vajutamist.

Köögitaimerit saab taimeri liugnuppudega igal ajal muuta või välja lülitada ⏻ IIIIIIIIIIIII Köögitaimeri lülitab välja ka pliidi väljalülitamine.

Keeduala taimer (1 kuni 99 min):

Ajal kui pliit on sisse lülitatud, saab igale keedualale programmeerida sõltumatu taimeri.

Valige keeduala, valige temperatuuriseade ja vajutage lõpuks taimeri seadistamise nuppu ⏲. Taimerit saab programmeerida keeduala välja lülitama. Taimeri ümber asuvad neli LEDi. Need näitavad, millise keeduala taimer on aktiveeritud.

10 sekundit pärast viimast toimingut asendub taimerinäit selle taimeri näiduga, mis järjekorras järgmisena nulli jõuab (juhul, kui on programmeeritud rohkem kui 1 keeduala).

Kui taimer on nulli jõudnud, kostub helisignaal, taimerinäidikule kuvatakse „00“ ja vastava keeduala taimeri LED hakkab vilkuma. Programmeeritud keeduala lülitatakse välja ja juhul, kui keeduala on kuum, kuvatakse näidikule sümbol „H“.

Helisignaal ja vilkuv taimeri LED lakkavad automaatselt 30 sekundi möödudes ja/või mõne nupu vajutamist.

Sumisti:

Pliidi kasutamise ajal antakse sumistiga märku järgmistest tegevustest:

tavalisest nupukasutusest antakse märku lühikese helisignaaliga;

nuppu pikemalt all hoidmisest (10 sekundit) antakse märku pikema, vahelduva helisignaaliga.

Võimendusfunktsioon:

Võimendusfunktsiooni aktiveerimiseks tuleb valida keeduala, seada „soovitud kuumustase“ ja vajutada nuppu P (Võimendus).

Võimendusfunktsiooni saab sisse lülitada, kui induktsioonmoodul on nõus keedualale sellist seadistust kohaldama. Töötava Võimendusfunktsiooni puhul kuvatakse vastavale displeile täht „P“.

Võimendi aktiveerimine võib ületada maksimaalset võimsust ja see käivitab integreeritud võimsusjuhtimise.

Vajalikku võimsuse vähendust näidatakse vastava keeduala näidiku vilkumisega. Vilkumine kestab 3 sekundit ja võimaldab enne võimsuse vähendamist täiendavaid kohandusi teha.

Spetsiaalne toiduvalmistusfunktsioon

Puudutage järjest keeduala valimise nuppu, et valida keetmine, praadimine, soojana hoidmine ja šokolaadi sulatamine. Keetmine ja praadimine ei saa toimuda samaaegselt, kuid oles kuulnud pliidilt helisignaali, saab keetmist ja praadimist samaaegselt aktiveerida.

Keemisfunktsioon**

See funktsioon võimaldab vett keeta ja hoida seda keemispunkti lähedal.

Keemisfunktsiooni aktiveerimiseks vajutage kaks korda keeduala valimise nuppu. Kui keemisfunktsioon on aktiivne, kuvatakse vastavalt näidikule sümbol „b“. Vee keemaminemise järel kostub pliidilt helisignaal. Signaal näitab, et keema ajamine on läbi ja alanud on keemisele lähedasel temperatuuril hoidmine.

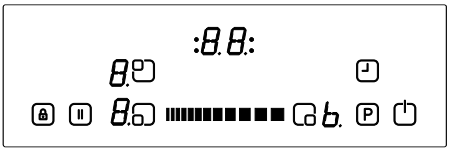

Praadimisfunktsioon

See funktsioon tagab praadimiseks vajaliku õli temperatuuri ligikaudu 160 °C. Praadimisfunktsiooni

aktiveerimiseks puudutage kolm korda keeduala valimise nuppu. Kui praadimisfunktsioon on aktiivne, kuvatakse vastavale näidikule sümbol „F“. Mõne aja pärast kostub pliidilt helisignaal. See signaal annab märku, et õli on praadimiseks valmis.

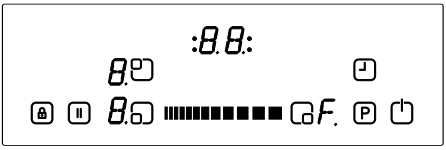

Soojana hoidmise funktsioon**

Selle funktsiooni puhul tagatakse toidu automaatne hoidmine umbes 50 °C temperatuuril. Soojana hoidmise funktsiooni aktiveerimiseks vajutage neli korda keeduala valimise nuppu. Soojana hoidmise funktsiooni puhul näitab vastava keeduala näidik „u“.

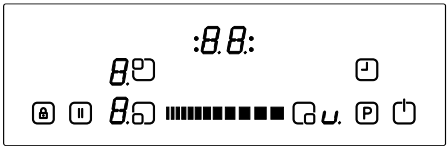

Šokolaadi sulatamise funktsioon

See funktsioon võimaldab automaatselt šokolaadi või sarnaseid asju sulatada, hoides umbes 40 °C temperatuuri. Šokolaadi sulatamise funktsiooni aktiveerimiseks vajutage viis korda keeduala valimise nuppu. Kui šokolaadi sulatamise funktsioon on aktiivne, kuvatakse vastavalt näidikule sümbol „c“.

Eesmise parempoolse keeduala näidik näitab šokolaadi sulatamise funktsiooni.

**Toodud jõudlus- ja ajaväärtused võivad erineda olenevalt toidu kogusest

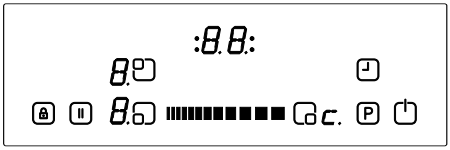

Nutikas paus

Aktiveeritud nutikas paus vähendab kõikide sisse lülitatud keedualade võimsust.

Kui olete nutika pausi välja lülitatud, naasevad kõik keedualad automaatselt varasemale tasemele.

Kui nutikas paus ei ole välja lülitatud, lülitub pliit 30 minuti möödudes välja.

Nutika pausi aktiveerimiseks vajutage

(⏸). Aktiveeritud keeduala(de) võimsus väheneb 1. tasemele ja kõikidele näidikutele ilmub „II“.

Nutika pausi väljalülitamiseks vajutage uuesti (⏸). „II“ kustub ja keedualad töötavad nüüd eelneval võimsustasemel.

NÕUANDED

Toidunõud

· Kasutage paksu ja sileda põhjaga toidunõusid, mille põhja läbimõõt on sama, mis keedualal. See aitab valmistamisaegu lühendada.

· Parimaid tulemusi annavad teile terasest, emaileeritud terasest, malmist ja roostevabast terasest (kui on tootja poolt vastavalt märgistatud) toidunõud.

· Emaileeritud terasest, alumiiniumist või vasest põhjadega toidunõud võivad jätta pliidile metalse jälje. Selliseid jälgi on raske eemaldada. Puhastage pliiti pärast iga kasutamist.

· Toidunõu on induktsioonpliidil kasutamiseks sobiv, kui magnet jääb toidunõu põhja külge kinni.

· Toidunõud tuleb asetada keeduala keskele. Valesti paigutamise korral kuvatakse vastav sümbol.

· Teatu pannide kasutamisel võib pannist kosta erinevaid helisid, mida põhjustab panni ehitus. Tegemist ei ole defektiga ja see ei mõjuta panni tööd ega pliidi ohutust.

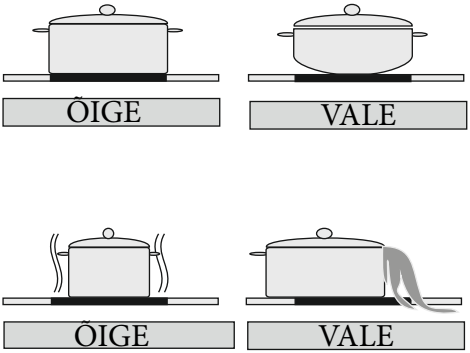

Energia säästmine

· Induktsioonkeedualad kohanduvad kuni teatud piirini automaatselt toidunõu põhja suurusega. Keeduala suurusest sõltuvalt peab toidunõu põhja magnetilise osa läbimõõt olema vähemalt .

Toidunõu tuleb asetada keedualale enne viimase sisselülitamist. Kui keeduala on sisse lülitatud enne toidunõu keedualale asetamist, siis keeduala ei hakka tööle ja juhtimisnäidikule kuvatakse.

· Kasutage valmistamisaja lühendamiseks kaant.

· Kui vedelik on keema läinud, vähendage temperatuuriseadistust.

· Valmistamisaegade lühendamiseks vähendage kasutatava vedeliku või rasva kogust.

· Valige valmistatavale toidule sobiv temperatuuriseadistus.

Kasutusnäited

Tabelis toodud andmed on ainult indikatiivsed.

Seaded	Kasutamine
0	Keeduala on välja lülitatud
1- 3	Õrn soojendamine
4 - 5	Õrn kuumutamine
6 - 7	Taaskuumutamine ja kiire kuumutamine
8	Keetmine, pruunistamine, praadimine
9	Maksimaalne kuumus
P	Võimendusfunktsioon

Nõuanded puhastamiseks

· Ärge kasutage pliidipinna puhastamiseks abrasiivseid patju, söövitavaid aineid, puhastuspihusteid ega teravaid esemeid.

· Kõrbenud toidu eemaldamiseks leotage seda niiske lapi ja pesuvahendiga.

· Toidujääkide eemaldamiseks võite kasutada kraabitsat. Kleepuvad toiduained tuleb puhastada kohe kui nad on maha läinud, enne kui klaas on jahtunud.

· Olge ettevaatlik, et mitte kriimustada kaabitsa kasutamisel klaasi servas asuvat silikoontihendit.

· Kaabitsal on tera, mistõttu tuleb seda laste eest kaitstuna hoida.

· Kasutage spetsiaalset keraamiliste pliitide puhastamist siis kui pliit on veel puudutamisel soe. Loputage ja kuivatage puhta lapi või paberkäterätiga.

SEADME PAIGALDAMINE

HOIATUS:

Selle pliidi vooluühendused peab teostama kvalifitseeritud elektrik, vastavalt käesolevas juhendis toodud juhistele ja kooskõlas kehtivate õigusaktidega. Vale ühendamise või paigaldamise tulemusena tekkivad kahjustused ei kuulu garantii alla. See seade peab olema maandatud.

Paigaldamise ohutus

▪ Igasugused pliidi kohal asetsevad esemed peavad asuma pliidipinnast

vähemalt 65 cm kõrgusel.

· Õhupuhastid peavad olema paigaldatud vastavalt tootja juhistele.

· Pliidi tagaosaga kontaktis olev sein peab olema valmistatud tulekindlasti materjalist.

· Toitekaabel ei tohi olla pikem kui 2 meetrit.

Pliidi paigutamine tööpinda

· Pliiti võib paigutada igasse tööpinda, tingimusel, et see suudab taluda vähemalt 90 °C temperatuuri.

· Valmistage järgneval pildil ja leheküljel toodud mõõtmetega ava.

· Induktsioonpliite saab integreerida 20-40 mm paksusega tööpindadesse.

PRODUCT DIMENSION	W (mm)	D (mm)	H (mm)
	590	520	53

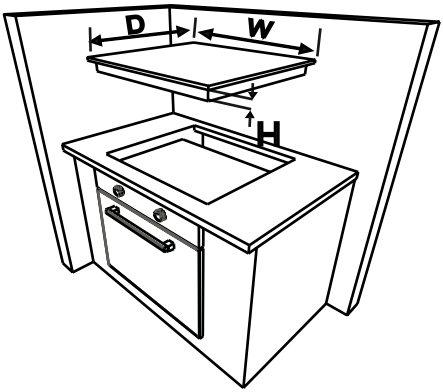

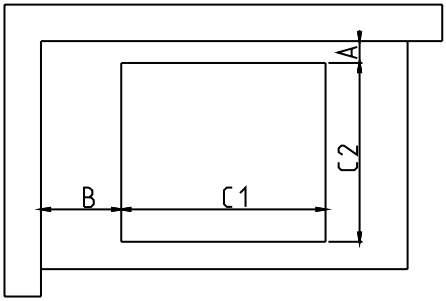

CUTOUT DIMENSION	C1 (mm)	C2 (mm)
	560	490

NEIGHBOUR HOOD WALLS	MIN A (mm)	MIN B (mm)
WOOD / CONCRETE OR CERAMIC TILED	50	50

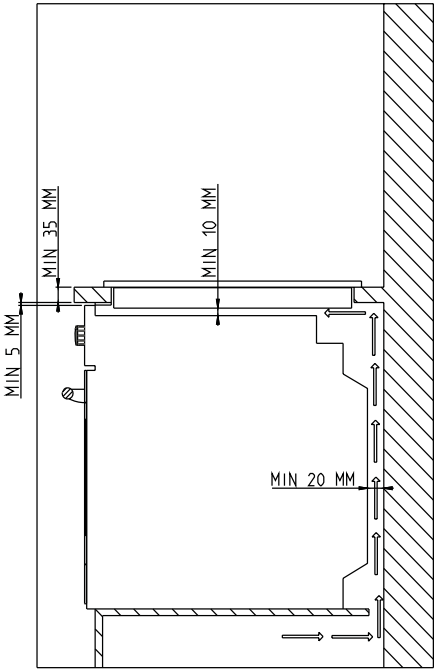

PRODUCT DIMENSION	W (mm)	D (mm)	H (mm)
	590	520	53

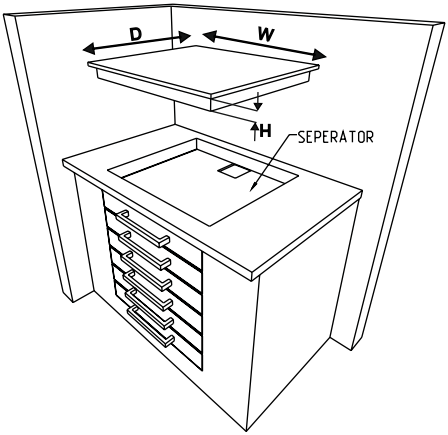

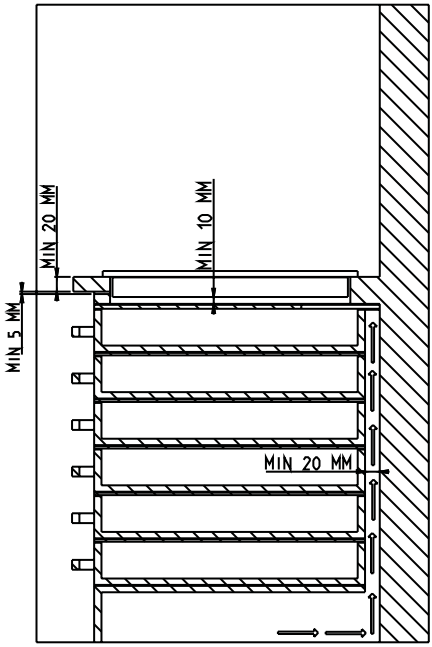

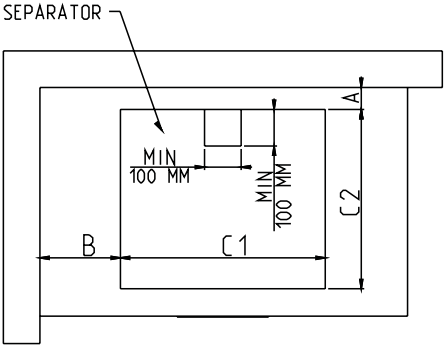

Kandke kaasasolevat ühepoolset iseliimuvat teipi ümber küpsetuspinna alumist klaasiserva piki klaaskeraamilise paneeli serva. Ärge venitage teipi.

· Kruvige 4 tööpinna paigaldusklambrit toote külgseintele.

CUTOUT DIMENSION	C1 (mm)	C2 (mm)
	560	490

NEIGHBOUR HOOD WALLS	MIN A (mm)	MIN B (mm)
WOOD / CONCRETE OR CERAMIC TILED	50	50

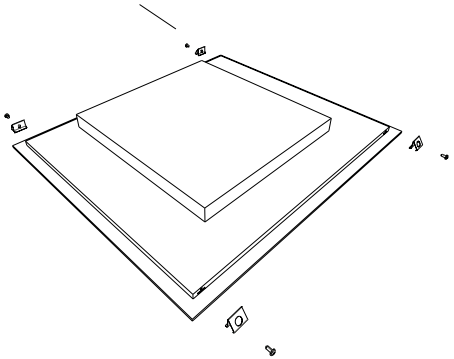

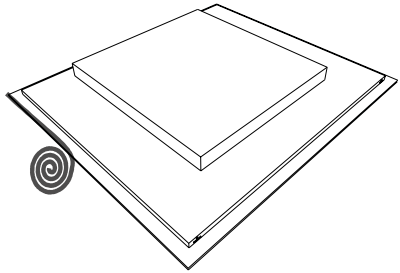

Elektriühenduste tegemine

Enne elektriühenduste tegemist kontrollige alljärgnevat.

Võrgupinge on sama, mis pliidi tagaküljel asuval andmeplaadil toodu.

Vooluahel suudab toita seadme koormust (vt andmeplaati).

Vooluvarustusel peab olema maandusega, mis vastab kehtivatele eeskirjadele ja on heas töökorras.

Kaitsmega lüliti on pärast pliidi paigaldamist kergesti kättesaadav.

Kui on pliidil puudub eraldi vooluring ja kaitsmega lüliti, peab kvalifitseeritud elektrik need enne pliidi ühendamist paigaldama.
Heakskiidetud sobiv kaabel tuleb ühendada voolukilbist (peamine kaitsmekarp) ja olema kaitstud eraldi 50 A kaitsme v»i automaatkaitsmega (MCB). Elektrik peab paigaldama kaitsmega varustatud k»ikide pooluste l¿liti, mis lahutab nii pingestatud (voolu all) kui ka neutraalse juhi, ja mille kontaktidevahe on vª hemalt 3 mm.Kaitsmega l¿liti tuleb paigaldada kº º giseinale tº º pinnast k»rgemale ja pliidi k»rvale, kuid mitte selle kohale, vastavalt IEE-eeskirjadele. ¦ hendage kaitsmega l¿liti ¿henduskarpi, mis tuleb paigaldada pliidi taha seinale umbes 61 cm k»rgusele p»randast. Seejª rel v»ib ¿hendada pliidi toitekaabli. ¦ hen-dage ¿ks ots ¿henduskarpi ja teine ots pliidi taga asuvasse pliidi toitekarpi. Eemaldage toitekarbi kaas ja paigaldage kaabel vastavalt ¿hendusskeemile.

Toitekaabel peab asuma otsestest kuumusallikatest eemal.

Toitekaabel peab asuma otsestest kuumusallikatest eemal.

Induktsioonpliidi puhul peab kaabel olema H05VV-F 3X4 mm² 60227 IEC IEC.53.ÅÅ.¦ hendusskeemi leiate oma seadme alak¿ljelt.

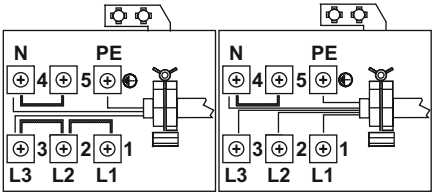

TÕRKEKOODID

Tõrgete esinemisel kuvatakse keedualade näidikutele tõrkekoodid.

E1. Jahutusventilaator on välja lülitatud. Võtke ühendust volitatud teenindusesindajaga.

E3. Toitevoolu pinge on nimiväärtustest erinev. Lülitage pliit välja, puudutades ⏻ . Oodake kuni kõikidelt keedualadelt kustub „H“ ja lülitage seejärel pliit sisse, vajutades ⏻ ja jätkake kasutamist. Sama rikke uuesti kuvamisel võtke ühendust volitatud teenindusesindajaga.

E4. Toitevoolu sagedus on nimiväärtustest erinev. Lülitage pliit välja, puudutades ⏻ . Oodake kuni kõikidelt keedualadelt kustub „H“ ja lülitage seejärel pliit sisse, vajutades ⏻ ja jätkake kasutamist. Kui saam tõrge ilmneb uuesti, lülitage pliit vooluvõrgust välja ja uuesti sisse, vajutades ⏻ ja jätkake kasutamist. Sama tõrke kordumisel võtke ühendust ametliku teenindusesindajaga.

E5. Pliidi sisetemperatuur on liiga kõrge. Lülitage pliit välja, vajutades ⏻ ja laske keedualadel jahtuda.

E6. Juhtpaneeli ja keeduala vaheline kommunikatsiooniviga. Võtke ühendust volitatud teenindusesindajaga.

E7. Mähise temperatuuriandur on välja lülitatud. Võtke ühendust volitatud teenindusesindajaga.

E8. Jahuti temperatuuriandur on välja lülitatud. Võtke ühendust volitatud teenindusesindajaga.

E9. Kalibreerimisviga. Võtke ühendust volitatud teenindusesindajaga.

SISÄLTÖ:

Turvallisuusohjeet
Laitteen kuvaus
Keittopinta ja kuumentimien ohjauspaneeli
Laitteen käyttö
Laitteen käynnistäminen ja sammuttaminen
Keittovyöhykkeiden käynnistäminen ja sammuttaminen
Smart Pause
Jäännöslämpöilmaisin.
Turvasammutustoiminto
Lapsilukko
Ajastintoiminto
Summeri
Boost-toiminto
Erityiskypsennystoiminnot
Vinkkejä
Laitteen asennus
Asennusturvallisuus
Lieden asentaminen pöytälevyyn
Sähköliitännät
Sähköliitäntäkaavio

TURVALLISUUSVAROITUKSET

LUE NÄMÄ OHJEET HUOLELLISESTI JA TÄYDELLISESTI ENNEN LAITTEEN KÄYTTÖÄ, JA SÄILYTÄ OHJEET HELPOSTI SAATAVILLA, JOTTA NE OVAT KÄYTETTÄVISSÄ TARVITTAESSA.

TÄMÄ OHJEKIRJA ON TARKOITETTU USEAMMALLE KUIN YHDELLE MALLILLE. LAITTEESSASI EI EHKÄ OLE SAMOJA OMINAISUUKSIA KUIN OHJEKIRJASSA ON KUVATTU. LUKIESSASI KÄYTTÖOHJEITA KIINNITÄ ERITYISTÄ HUOMIOTA KOHTIIN, JOISSA ON KUVIA.

Yleiset turvallisuusohjeet

- Tätä laitetta voivat käyttää yli 8-vuotiaat lapset, sekä henkilöt, joiden fyysiset, aistilliset tai henkiset kyvyt ovat heikentyneet tai joilla ei ole tarpeeksi tietoa tai kokemusta, jos heidän toimiaan valvotaan, heille annetaan ohjeita laitteen turvallisesta käytöstä ja jos he ymmärtävät laitteen käyttöön liittyvät vaarat. Lapset eivät saa leikkiä laitteen kanssa. Lapset eivät saa puhdistaa eivätkä huoltaa laitetta ilman valvontaa.
- VAROITUS: Laite ja sen käyttöosat kuumenevat käytön aikana. Varo koskemasta kuumennusvastuksiin. Alle 8-vuotiaiden lasten pitäisi pysyä kaukana laitteesta, mikäli heitä ei valvota.
- VAROITUS: Rasvaisella tai öljyisellä tasolla tapahtuva ruoanlaitto voi olla valvomattomana vaarallista ja johtaa tulipaloon. ÄLÄ KOSKAAN yritä sammuttaa liekkejä vedellä, vaan kytke laite pois päältä, ja peitä liekki esim. kannella tai palopeitteellä.
- VAROITUS: Tulipalovaara: älä säilytä mitään esineitä keittopinnoilla.
- VAROITUS: Jos pinta on murtunut, kytke

laite pois päältä välttyäksesi sähköiskulta.

- Metalliesineitä, kuten veitsiä, haarukoita, lusikoita ja kansia ei pidä jättää induktiolieden päälle, koska ne voivat kuumentua.
- Sammuta induktiolieden lämpövastus käytön jälkeen hallintapaneelista, äläkä luota keittoastia-anturiin.
- Kannen sisältävissä keittotasoissa kannelle valuneet nesteet on poistettava ennen kannen avaamista. Myös keittotason pinnan on annettava jäähtyä ennen kannen sulkemista.
- Laitetta ei ole tarkoitettu käytettäväksi ulkoisella ajastimella tai erillisellä kaukosäätimellä.
- Älä käytä voimakkaasti hankaavia puhdistusaineita tai metallisia kaapimia uunin lasiluukun tai muiden pintojen puhdistamiseen, sillä ne voivat naarmuttaa pintaa.
- Älä käytä höyrypuhdistinta laitteen puhdistamiseen.

- Laite on valmistettu kaikkien sovellettavissa olevien paikallisten ja kansainvälisten standardien ja säädösten mukaisesti.
- Vain valtuutetut huoltoteknikot saavat suorittaa huolto- ja korjaustöitä. Valtuuttamattomien teknikoiden suorittamat asennus- ja korjaustyöt saattavat asettaa sinut vaaraan. Laitteen muuttaminen tai muokkaaminen kaikilla tavoilla on vaarallista.
- Varmista ennen asentamista, että paikalliset jakeluolosuhteet (kaasu, kaasun paine tai sähköjännite ja taajuus) ovat yhteensopivat laitteen vaatimusten kanssa. Laitteen vaatimukset on kuvattu merkinnöissä.
- HUOMIO: Tämä laite on suunniteltu ainoastaan ruoan valmistamiseen ja se on tarkoitettu kotitalouksien käyttöön sisätiloissa, eikä sitä tule käyttää mihinkään muihin tarkoituksiin tai sovelluksiin, kuten käyttöön kotitalouksien ulkopuolella, kaupallisessa ympäristössä tai huoneen lämmitykseen.
- Kaikki mahdolliset turvallisuustoimenpiteet on huomioitu turvalli-

suutesi varmistamiseksi. Koska lasi saattaa rikkoutua, ole huolellinen puhdistamisen aikana, jotta lasi ei naarmuunnu. Vältä lasiin kohdistuvia iskuja.

- Varmista, että virtajohto ei kiilaudu asennuksen aikana. Jos virtajohto vaurioituu, se on vaihdettava valmistajan tai sen huoltoedustajan tai vastaavan henkilön toimesta vaaran estämiseksi.

Asennukseen liittyvät varoitukset

- Älä käytä laitetta ennen kuin se on asennettu täydellisesti.
- Valtuutetun teknikon on asennettava laite ja asetettava se käyttöön. Valmistaja ei ole vastuussa virheellisen sijoittamisen tai valtuuttamattomien henkilöiden suorittaman asennuksen aiheuttamista vahingoista.
- Varmista, ettei laite ole vaurioitunut kuljetuksen aikana, kun purat laitteen pakkauksesta. Jos laite on vaurioitunut, älä käytä laitetta, vaan ota välittömästi yhteyttä valtuutettuun huoltoedustajaan. Koska pakkaamiseen käytetyt materiaalit (nailon, niitit, vaahtomuovi... jne) saattavat vaikuttaa haitallisesti lapsiin, ne on kerättävä ja poistettava välittömästi.
- Suojaa laite ympäröivän ilman vaikutuksilta. Älä altista sitä auringolle, sateelle, lumelle jne.
- Laitteen ympäröivien materiaalien (kaappi) on kestettävä vähintään 100°C:n lämpötilaa. Tämän vuoksi laitteen alle on asennettava levy.

- **Käytön aikana**
- Älä aseta syttyviä tai palavia materiaaleja laitteeseen tai sen lähelle käytön aikana.
- Älä poistu keittotason läheltä, kun keität kiinteitä tai nestemäisiä öljyjä. Ne saattavat syttyä äärimmäisen kuumennuksen vaikutuksesta. Älä koskaan kaada vettä liekkeihin, jotka ovat aiheutuneet öljystä. Tukahduta tässä tilanteessa syntyneet liekit peittämällä paistinpannu tai kattila, ja kytke keittotaso pois päältä.
- Aseta kattilat aina keittoalueen keskelle ja käännä kahvat turvalliseen asentoon, jotta kattilaa ei ole mahdollista tönäistä vahingossa.
- Jos et käytä laitetta pitkään aikaan, irrota pistoke pistorasiasta. Pidä päävirtakytkin pois päältä. Lisäksi, kun et käytä laitetta, sulje tarvittaessa kaasulinja.
- Varmista, että laitteen ohjausnupit ovat aina 0-asennossa (pysäytys), kun sitä ei käytetä.
-

Puhdistamisen ja kunnossapidon aikana

- Kytke laite aina pois päältä ennen toimenpiteitä, kuten puhdistamista tai kunnossapitoa. Voit tehdä tämän virtapistokkeen irrottamisen jälkeen tai kytkemällä pääkytkimet pois päältä.
- Älä poista ohjausnuppeja, kun puhdistat ohjauspaneelia.
- JOTTA LAITE TOIMISI TURVALLISESTI JA TEHOKKAASTI, SUOSITTELEMME AINA

KÄYTTÄMÄÄN ALKUPERÄISIÄ VARAOSIA JA OTTAMAAN TARVITTAESSA YHTEYTTÄ AINOSTAAN VALTUUTETTUIHIN HUOLTOEDUSTAJIIN.

KEITTOTASON KUVAUS

Hyvä asiakas,

Lue tämän käyttöoppaan ohjeet ennen lieden käyttöä, ja säilytä ohjeet myöhempää tarvetta varten.

3 kuumentimen keittopinta:

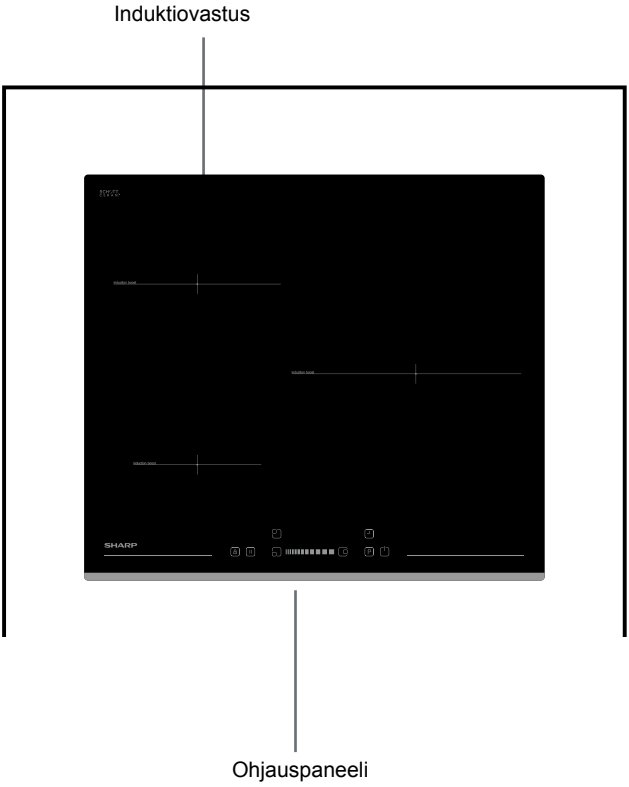

Huomautus: Keittotasosi ulkoasu saattaa poiketa yllä kuvatusta sen määrityksistä johtuen.

3 kuumentimen ohjauspaneeli:

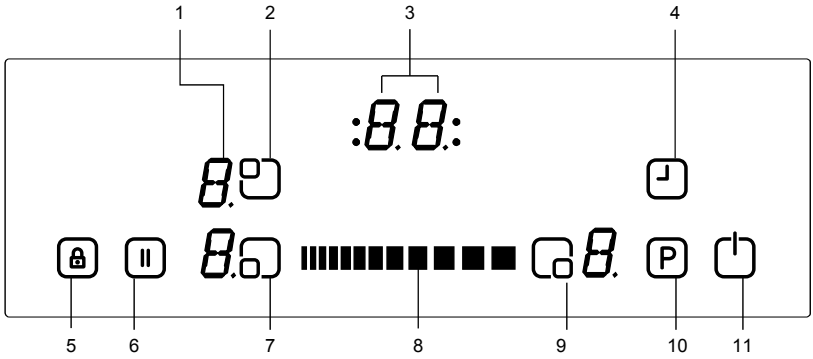

1- Kuumentimen näyttö
2- Ylävasemman kuumentimen valinta
3- Ajastimen näyttö
4- Ajastin
5- Painikelukko
6- Älykäs tauko
7- Alavasemman kuumentimen valinta
8- Liukupainikkeet
9- Alaoikean kuumentimen valinta
10- Boost
11- On/Off

LAITTEEN KÄYTTÖ

Käytä induktioliedelle sopivia keittoastioita.

Kun virta on kytketty päälle, kaikki näytöt syttyvät hetkeksi. Kun aika on päättynyt, liesi siirtyy valmiustilaan, ja on valmis käytettäväksi.

Liettä käytetään elektronisilla painikkeilla, jotka toimivat koskettamalla. Jokaisen painikkeen aktivoituminen käynnistää äänimerkin (summeri).

Laitteen käynnistäminen:

Käynnistä liesi painamalla ON/OFF-painiketta ⏻ Kaikissa kuumentimissa näkyy ”0”, ja pilkut niiden vierellä vilkkuvat. (Jos keittovyöhykettä ei valita 20 sekunnissa, liesi sammuu automaattisesti.)

Laitteen sammuttaminen

Sammuta liesi milloin vain painamalla ⏻ .
ON/OFF-painikkeella ⏻ on aina etuoikeus sammuttaa liesi.

Keittovyöhykkeiden käynnistäminen:

Paina sen kuumentimen valintapainiketta, jota haluat käyttää. Valitun kuumentimen näytössä näkyy pilkku, ja pilkut muiden kuumentimien näytöistä sammuvat.

Voit asettaa haluamasi lämmön valitsemaasi kuumentimeen koskettamalla liukupainikkeitaIIIIIIIIIIIIIIIVastus on nyt valmis käytettäväksi. Nopeimmat keittoajat saa valitsemalla halutun kypsennystason ja painamalla ”P” Boost-toiminnon aktivoimiseksi.

Keittovyöhykkeiden sammuttaminen:

Valitse vastus, jonka haluat sammuttaa painamalla sen lämpövalintapainiketta. Säädä lämpötila ”0”-asentoon IIIIIIIIIIIIIIIliukupainikkeella.
(Oikean ja vasemman liukupainikkeen yhtäaikainen käyttö säätää lämpötilaksi "0").

Jos keittovyöhyke on kuuma, ”H” on näkyvillä ”0”:n sijaan.

Kaikkien keittovyöhykkeiden sammuttaminen:

Sammuta kaikki keittovyöhykkeet samalla kerralla painamalla ⏻ -painiketta.

Valmiustilassa ”H” näkyy kaikilla kuumilla keittovyöhykkeillä.

Jäännöslämpöilmaisin:

Jäännöslämpöilmaisin ilmaisee, että keraaminen lasi on vaarallisen kuuma keittovyöhykkeellä.

Keittovyöhykkeen sammuttamisen jälkeen samassa näytössä näkyy ”H”, kunnes kyseisen keittovyöhykkeen lämpötila on viilentynyt turvalliseksi.

Turvasammutustoiminto:

Kaikki kypsennysalueet sammutetaan määritellyn enimmäistoiminta-ajan jälkeen, jos lämpöasetusta ei ole tehty. Kaikki muutokset kyseisellä

keittovyöhykkeellä asettaa toiminnan alkuperäisen enimmäisajan takaisin toiminta-ajan rajoitteeksi. Toiminnan enimmäisaika riippuu valitusta lämpötilasta.

Odota, kunnes kaikilla vyöhykkeillä näkyvä F katoaa. Kytke keittotaso päälle koskettamalla ⏻, ja jatka käyttämistä.

Lämpöasetus	Turvasammutusaika:
1 - 2	6 tuntia
3 - 4	5 tuntia
5	4 tuntia
6 - 9	1,5 tuntia

Lapsilukko:

Lapsilukkotoiminto voidaan aktivoida lieden käynnistämisen jälkeen. Aktivoi lapsilukko painamalla samanaikaisesti oikean ja vasemmanpuoleista liukupainiketta ja sen jälkeen käyttämällä oikeanpuoleista liukupainiketta uudelleen. ”L” tarkoittaa LUKITTU, ja se ilmestyy kaikkien kuumentimien näytöille, eikä tätä asetusta voida muuttaa. (Jos keittovyöhyke on kuuma, ”H” ja ”L” ovat näkyvillä vuorotellen.)

Liesi pysyy lukittuna, kunnes se avataan, vaikka ohjausyksikkö laitettaisiin päälle tai pois päältä.

Avaa lapsilukko laittamalla lieteen virrat päälle. Paina samanaikaisesti oikean ja vasemmanpuoleista liukupainiketta ja sen jälkeen käyttämällä vasemmanpuolista liukupainiketta uudelleen. ”L” katoaa näytöltä, ja liesi sammuu.

Näppäimistölukko

Näppäimistölukon tarkoituksena on kytkeä laite turvalliseen tilaan käytön aikana. Kosketuksella tapahtuvien muutosten suorittaminen, kuten lämmön kasvatus, ei ole mahdollista. Vain laitteen sammuttaminen on mahdollista.

Lukitustoiminto on aktiivinen, jos näppäimistölukko-painiketta 🔒 painetaan vähintään 2 sekuntia. Summeri vahvistaa tämän toiminnon. Kun painiketta on painettu onnistuneesti 2 sekuntia, näppäimistölukko-ilmaisin vilkkuu, ja kuumennin on lukittu.

Ajastintoiminto:

Ajastimessa on kaksi toimintoa:

Minuuttikello (1 – 99 minuuttia):

Minuuttikelloa voidaan käyttää, jos keittovyöhykkeet ovat pois päältä. Ajastimessa näkyy ”00” ja vilkkuva pilkku.

Käytä ajastimen liukupainikkeita ▮▮▮▮▮▮▮▮▮▮▮▮▮▮ lisätäksesi/vähentääksesi aikaa. Säätöväli on 0 – 99 minuuttia. Jos mitään ei tapahdu 10 sekuntiin, minuuttikellon ajastin nollaantuu, ja vilkkuva pilkku katoaa. Kun aika on asetettu, se alkaa laskea alaspäin asetuksen mukaisesti.

Kun aika on päättynyt, kuulet merkkiäänen, ja ajastimen näyttö vilkkuu. Äänimerkki sammuu automaattisesti 30 sekunnin kuluttua ja/tai minkä tahansa painikkeen koskettamisella.

Minuuttikelloa voidaan muuttaa tai se voidaan sammuttaa milloin vain käyttämällä ajastimen liukupainikkeita ⏻ ▮▮▮▮▮▮▮▮▮▮▮▮▮▮ Lieden sammuttaminen sammuttaa myös minuuttikellon.

Keittovyöhykkeen ajastin (1 – 99 minuuttia):

Kun liesi käynnistetään, jokaiselle keittovyöhykkeelle voidaan asettaa erillinen ajastin.

Valitse keittovyöhyke, ja valitse sitten lämpötila-asetus, ja aktivoi viimeisenä ajastin.

painike ⏲ . Ajastin voidaan ohjelmoida keittovyöhykkeen virransammuttajaksi. Ajastimen ympärillä on neljä LEDiä. Ne osoittavat, minkä keittovyöhykkeen ajastin on aktivoitu.

Ajastimen näyttö muuttuu 10 sekuntia viimeisen toiminnon jälkeen ajastimeksi, joka kuluu loppuun seuraavaksi (jos ohjelmoidaan useampi kuin 1 keittovyöhyke)

Kun ajastimen aika on päättynyt, kuuluu merkkiääni, ja ajastimessa näkyy ”00” sekä kyseisen keittovyöhykkeen ajastimen LED vilkkuu. Ohjelmoitu keittovyöhyke sammuu, ja ”H” syttyy, jos keittovyöhyke on kuuma.

Äänimerkki ja vilkkuva LED-ajastin sammuvat automaattisesti 30 sekunnin kuluttua ja/tai minkä tahansa painikkeen koskettamisella.

Summeri:

Kun liesi on toiminnassa, seuraavat toiminnot ilmaistaan summerilla:

Tavallinen painikkeen aktivoituminen lyhyellä äänimerkillä

Jatkuva painikkeiden toiminta pidemmällä ajalla (10 sekuntia) pidemmällä ja keskeytymättömällä äänimerkillä.

Boost-toiminto:

Keittoalue on valittava, lämpötila asetettava ”haluttuun lämpöön”, ja P (Boost) -painiketta on painettava uudelleen.

Boost-toiminto voidaan aktivoida, jos induktiomoduuli hyväksyy asetuksen kyseisellä keittovyöhykkeellä. Jos Boost-toiminto on aktiivinen ”P” on näkyvillä vastaavalla näytöllä.

Boostin aktivoiminen voi ylittää enimmäistehon, ja integroitu virranhallinta aktivoituu.

Tarvittava tehon vähentäminen osoitetaan vastaavan kypsennysalueen näytön vilkkumisella. Vilkkuminen jatkuu 3 sekuntia, ja se sallii asetusten muuttamisen ennen tehon vähentämistä.

Erityiskypsennystoiminnot

Kosketa kuumentimen valintapainiketta jatkuvasti keittääksesi, paistaaksesi rasvassa, pitääksesi lämpimänä tai sulattaaksesi suklaata. Keittäminen ja rasvapaisto eivät toimi samanaikaisesti, mutta kun olet kuullut yhden merkkiäänen liedestä, on mahdollista käynnistää keittäminen ja rasvapaisto samanaikaisesti.

Keittotoiminto**

Tällä toiminnolla voidaan keittää vettä, ja pitää se lähellä kiehumapistettä. Aktivoi keittotoiminto painamalla kuumentimen valintapainiketta kahdesti. Kun keittotoiminto on aktiivinen, sen näytöllä näkyy ”b”. Veden kiehuttamisen jälkeen liesi antaa äänimerkin. Tämä merkki näyttää, että keittäminen on päättynyt ja lämpimänä pito alkaa.

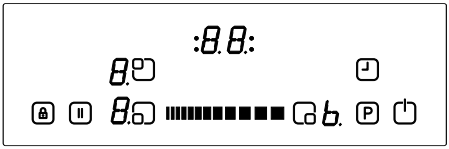

Rasvapaistotoiminto

Tämä toiminto kuumentaa öljyn noin 160°C:ksi. Aktivoi toiminto painamalla kuumentimen valintapainiketta kolme kertaa. Kun rasvapaistotoiminto on aktiivinen, sen näytöllä näkyy ”F”. Liesi antaa hetken kuluttua äänimerkin. Merkki osoittaa, että öljy on riittävän lämmintä.

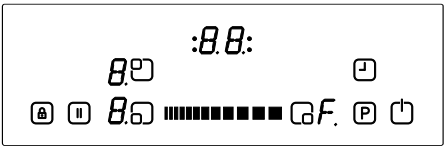

Pidä lämpimänä -toiminto**

Tämä toiminto pitää ruoan automaattisesti noin 50° C:een lämpöisenä. Aktivoi lämpötoiminto painamalla kuumentimen valintapainiketta kahdesti. Kun lämpötoiminto on aktiivinen, sen näytöllä näkyy ”u”.

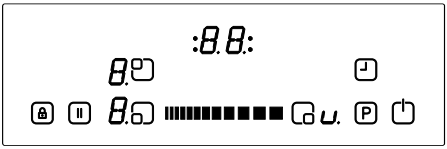

Suklaansulatustoiminto

Tällä toiminnolla voidaan sulattaa suklaata tai vastaavia ruokia automaattisesti 40 °C lähellä pysyvässä lämpötilassa. Aktivoi suklaansulatustoiminto painamalla kuumentimen valintapainiketta viisi kertaa. Kun suklaansulatustoiminto on aktiivinen, sen näytöllä näkyy ”c”.

**Toiminto ja siihen käytettävä aika saattaa vaihdella ruoan määrästä ja keittoastian laadusta riippuen. 1,5 litraa ja 0,5 litraa öljyä tuottavat parhaan kypsennystuloksen näillä toiminnoilla.

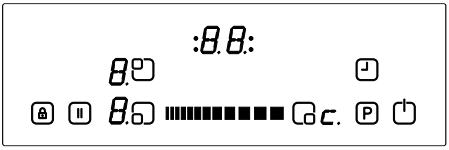

Smart Pause

Smart Pause vähentää aktivoituna kaikkien aktiivisten keittoalueiden tehoa.

Jos sammutat Smart Pausen, keittoalueet palaavat automaattisesti tätä tilaa edeltävän tehoisiksi.

Jos Smart Pausea ei sammuteta, liesi sammuu 30 minuutin kuluttua.

Paina (⏸) aktivoidaksesi Smart Pausen. Aktiivisten keittoalueiden teho

vähenee tasolle 1, ja kaikilla näytöillä näkyy ”II”.

Paina uudelleen (⏸) sammuttaaksesi Smart Pausen. ”II” sammuu, ja keittovyöhykkeet toimivat nyt aikaisemmin asetetulla teholla.

VINKKEJÄ

Keittoastiat

· Käytä keittoastioita, joiden pohja on paksu, tasainen ja sileä, ja jonka läpimitta on keittovyöhykkeen kokoinen. Tämä lyhentää kypsennysaikoja.

· Teräksestä, emaloidusta teräksestä, valuraudasta ja rosterista (valmistajan suosittelema) valmistetut keittoastiat tuottavat parhaat tulokset.

· Emaloidusta teräksestä, alumiinista tai kuparista valmistetut pohjat voivat jättää metallijäämiä liedelle. Ne voi olla vaikea puhdistaa. Puhdista liesi jokaisen käytön jälkeen.

· Keittoastia soveltuu induktioliedelle, jos magneetti tarttuu sen pohjaan.

· Keittoastia on asetettava keittovyöhykkeen keskelle. Jos näin ei tehdä, liesi antaa ilmoituksen.

· Joitakin pannuja käyttäessäsi saatat kuulla erilaisia ääniä. Ne johtuvat pannun rakenteesta, eivätkä ne vaikuta lieden toimintaan eikä turvallisuuteen.

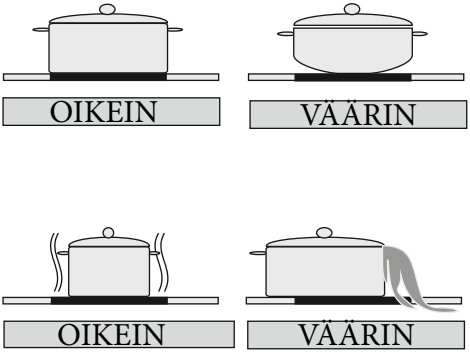

Virransäästö

· Induktiokeittovyöhykkeet mukautuvat automaattisesti keittoastian pohjan kokoon määrättyyn rajaan asti. Keit-

toastian pohjan magneettisen osan on kuitenkin täytettävä vähimmäiskokovaatimus keittovyöhykkeen koosta riippuen.

Aseta keittoastia keittovyöhykkeelle ennen kuumentimen päälle kytkemistä. Jos astia on liedellä ennen keittoastian laittamista sen päälle, keittovyöhyke ei toimi, ja ohjauspaneeli antaa ilmoituksen.

· Käytä kantta lyhentääksesi kypsennysaikaa.

· Kun neste kiehuu, pudota lämpötila-asetusta.

Minimoi nesteen tai rasvan määrä vähentääksesi kypsennysaikoja.

· Valitse keittosovelluksille sopiva lämpötila.

Esimerkkejä keittosovelluksista

Seuraavan taulukon tiedot ovat ohjeellisia.

Asetukset	Käyttö
0	Vastus pois päältä
1 - 3	Pieni varoitus
4 - 5	Hiljainen lämmittäminen, hidas varoitus
6 - 7	Uudelleenlämmitys ja nopea lämmittäminen
8	Keittäminen, kuullottaminen ja karamellisointi
9	Enimmäislämpö
P	Boost-toiminto

Puhdistusvinkkejä

· Älä käytä hankaavia levyjä, syövyttäviä puhdistusaineita, aerosoleja äläkä teräviä esineitä lieden pintojen puhdistukseen.

· Liuota liedelle palanut ruoka kostealla rätillä ja pesuaineella.

· Raaputtimen käyttö on ehkä tarpeellista ruoan tai sen jäänteiden puhdistamisessa. Tahmeat ruoat on puhdistettava heti niiden roiskuttua ennen lasin viilenemistä.

· Varo naarmuttamasta silikonia lasin reunoilla käyttäessäsi raaputinta.

· Raaputtimessa on partaterä, ja se on sen vuoksi pidettävä pois lasten ulottuvilta.

· Käytä keraamiselle liedelle tarkoitettua raaputinta, kun liesi on vielä liian lämmin kosketettavaksi. Huuhtele ja kuivaa puhtaalla rätillä tai paperipyyhkeellä.

LAITTEEN ASENNUS

VAROITUS:

Tämän keittotason sähköasennuksen saa tehdä pätevä sähköasentaja tämän ohjekirjan ohjeiden mukaisesti sekä voimassa olevien säädösten perusteella. Takuu ei ole voimassa, jos lieden asennuksessa tai liitännöissä havaitaan puutteellisuuksia. Tämä laite on maadoitettava.

Asennusturvallisuus

▪ Lieden yläpuolella pitäisi olla vähintään 65 cm tyhjää tilaa.

· Liesituuletin on asennettava valmistajan ohjeiden mukaisesti.

· Seinän tai muun pinnan lieden takana pitää olla tulenkestävä.

· Virtajohdon pituus saa olla korkeintaan 2 metriä.

PRODUCT DIMENSION	W (mm)	D (mm)	H (mm)
	590	520	53

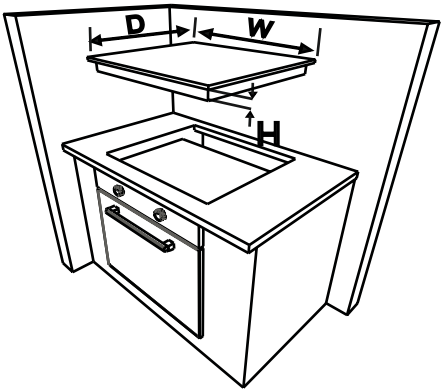

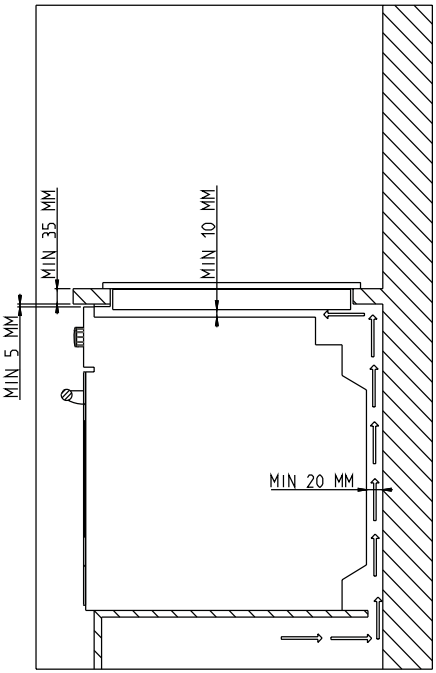

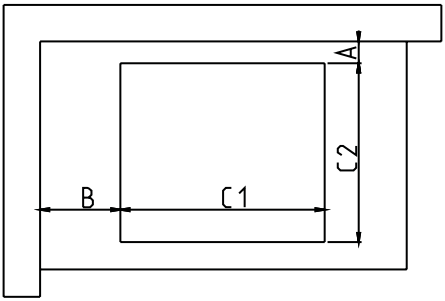

CUTOUT DIMENSION	C1 (mm)	C2 (mm)
	560	490

NEIGHBOUR HOOD WALLS	MIN A (mm)	MIN B (mm)
WOOD / CONCRETE OR CERAMIC TILED	50	50

PRODUCT DIMENSION	W (mm)	D (mm)	H (mm)
	590	520	53

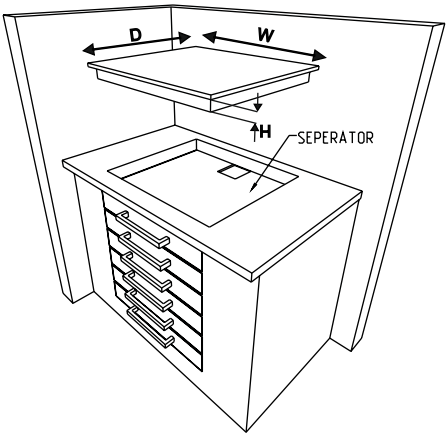

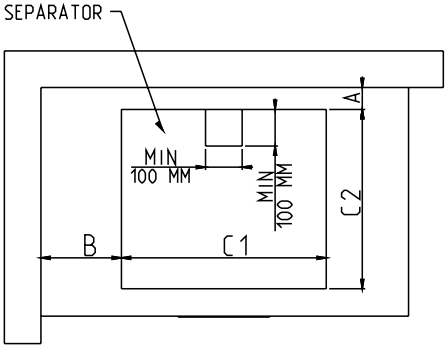

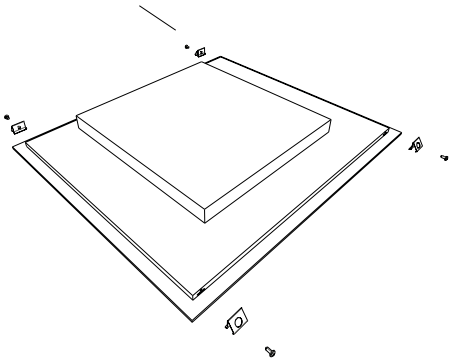

CUTOUT DIMENSION	C1 (mm)	C2 (mm)
	560	490

NEIGHBOUR HOOD WALLS	MIN A (mm)	MIN B (mm)
WOOD / CONCRETE OR CERAMIC TILED	50	50

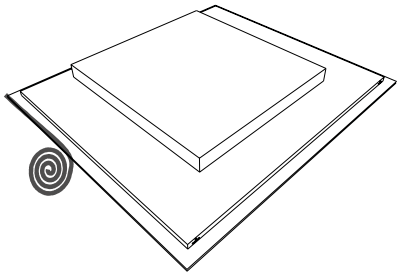

Lieden asentaminen pöytälevyyn

· Liesi voidaan asentaa mihin tahansa pöytälevyyn, joka kestää vähintään 90º C lämpötilan.

· Leikkaa aukko seuraavan kuvan mittojen avulla.

· Induktioliesi voidaan asentaa 25 – 40 mm paksuihin pöytälevyihin.

· Kiinnitä mukana toimitettava tiivisteteippi keittopinnan alareunan ympärille keraamisen lasipaneelin ulkoreunaa pitkin. Älä venytä sitä.

· Ruuvaa 4 työtason kiinnikettä tuotteen sivuseiniin

Sähköliitännät

Ennen liitännän tekemistä tarkista, että:

Virtalähteen jännitteen on oltava sama kuin tyyppikilpeen lieden takana merkitty jännite.

Piiri voi tukea laitteen kuormitusta (katso tyyppikilvestä).

Virtalähteessä on hyväkuntoinen maadoitettu kytkentä, joka noudattaa nykyisiä säädöksiä.

Kytkinvarokkeen on oltava helposti käytettävissä keittotason asentamisen jälkeen.

Jos käytössä ei ole keittotason piiriä ja sulakkeella varustettua kytkintä, ammattitaitoisen sähköasentajan pitää asentaa nämä ennen keittotason käyttämistä.
Hyväksytty ja sopiva kaapeli on liitettävä sähkötaululta, jota suojaa sen oma 50 ampeerin sulake tai pikasulake.
Sähköasentajan on käytettävä sulakkeilla suojattua kaikkien napojen katkaisinta, joka katkaisee sekä vaiheet että nollajohdon vähintään 3,0 mm erotuksella.

Sulakkeilla suojatun katkaisijan pitää olla kiinnitetty keittiön seinälle, työtason yläpuolelle ja lieden sivulle, ei sen yläpuolelle, IEE-määräysten mukaisesti.
Kytke sulakkeilla suojattu katkaisija kytkentärasiaan, joka asennetaan seinälle lieden taakse, noin 61 cm lattiatason yläpuolelle. Lieden virtajohto voidaan nyt kytkeä. Kytke toinen pää kytkentärasiaan ja toinen lieden liitäntärasiaan, joka sijaitsee lieden takana. Poista lieden liitäntärasian kansi, ja asenna kaapeli kytkentäkaavion mukaisesti.

Virtajohto on sijoitettava kauaksi suorista lämmön lähteistä.

Keittotason kaapelin pitää olla H05VV-F 3X4 mm² 60227 IEC 53 ••.
Kytkentäkaaviot löytyvät laitteen pohjasta.

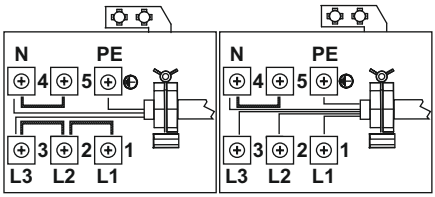

VIRHEKOODIT

Virheen sattuessa virhekoodi näytetään kuumentimien näytöillä.

E1: Jäähdyttävä tuuletin on pois käytöstä. Soita valtuutetulle huoltoedustajalle.

E3: Virtalähteen jännite on nimellisjännitettä suurempi. Sammuta liesi koskettamalla ⏻ , ja odota, että “H” sammuu kaikilta vyöhykkeiltä. Käynnistä liesi painamalla ⏻ , ja jatka käyttöä Jos sama virhe toistuu, soita valtuutetulle huoltoedustajalle.

E4: Virtalähteen taajuus on nimellistaajuutta suurempi. Sammuta liesi koskettamalla ⏻ , ja odota, että “H” sammuu kaikilta vyöhykkeiltä. Käynnistä liesi painamalla ⏻ , ja jatka Jos sama virhe toistuu, sammuta/käynnistä liesi painamalla ⏻ Jatka käyttöä. Jos sama virhe toistuu, soita valtuutetulle huoltoedustajalle.

E5: Lieden sisälämpötila on liian suuri. Sammuta liesi painamalla ⏻ , ja anna kuumentimien jäähtyä.

E6: Viestintävirhe ohjauspaneelin ja kuumentimen välillä. Soita valtuutetulle huoltoedustajalle.

E7: Käämin lämpötila-anturi on pois käytöstä. Soita valtuutetulle huoltoedustajalle.

E8: Jäähdyttimen lämpötila-anturi on pois käytöstä. Soita valtuutetulle huoltoedustajalle.

E9 : Kalibrointivirhe. Soita valtuutetulle huoltoedustajalle.

CONTENU :

Instructions de sécurité
Description de l'appareil
Surface de cuisson et panneau de commande des plaques
Utilisation de l'appareil
Mise en marche et arrêt de l'appareil
Mise en marche et arrêt des zones de cuisson
Stop&Go / Pause intelligente
Indicateur de chaleur résiduelle.
Fonction d'arrêt de sécurité
Verrouillage parental
Fonction minuterie
Buzzer
Fonction Booster
Fonctions spéciales de cuisson
Astuces et conseils
Installation de l'appareil
Sécurité pendant l'installation
Installation des plaques de cuisson dans un plan de travail
Raccordement électrique
Schéma de raccordement électrique

AVERTISSEMENTS DE SÉCURITÉ

LISEZ CES INSTRUCTIONS ENTIÈREMENT AVEC ATTENTION AVANT D'UTILISER VOTRE APPAREIL, ET GARDEZ-LES DANS UN EMPLACEMENT PRATIQUE POUR UNE CONSULTATION ULTÉRIEURE, SI NÉCESSAIRE.

CE MANUEL EST PRÉPARÉ POUR PLUS D'UN MODÈLE. VOTRE APPAREIL PEUT DONC NE PAS DISPOSER DE CERTAINES DES FONCTIONS DÉCRITES DANS CE MANUEL. DURANT VOTRE LECTURE DE CE MANUEL D'UTILISATION, FAITES ATTENTION AUX EXPRESSIONS AYANT DES ILLUSTRATIONS.

Avertissements généraux de sécurité

- Cet appareil peut être utilisé par des enfants de plus de 8 ans et des personnes aux capacités physiques, sensorielles ou mentales réduites ou manquant d'expérience et de connaissances s'ils sont supervisés ou s'ils ont reçu des instructions concernant l'utilisation de cet appareil en toute sûreté et comprennent les risques encourus. Les enfants ne doivent pas jouer avec l'appareil. Le nettoyage et l'entretien ne doivent pas être effectués par des enfants non supervisés.
- AVERTISSEMENT : L'appareil et ses pièces accessibles chauffent durant l'utilisation. Faites attention à ne pas toucher les éléments chauffants. Les enfants de moins de 8 ans doivent rester éloignés de l'appareil sauf s'ils sont supervisés de manière continue.
- AVERTISSEMENT : La cuisson non surveillée de graisse ou d'huile sur une plaque électrique peut être dangereuse et être cause d'incendie. N'essayez JAMAIS d'éteindre un feu avec

de l'eau. Coupez l'alimentation de l'appareil puis recouvrez les flammes, par ex. avec un couvercle ou une couverture antifeu.

- AVERTISSEMENT : Danger de feu : ne stockez pas d'objets sur les surfaces de cuisson.
- AVERTISSEMENT : Si la surface est craquelée, éteignez l'appareil pour éviter tout risque de choc électrique.
- Pour les plaques de cuisson à induction, les objets métalliques tels que couteaux, fourchettes, cuillères et couvercles ne doivent pas être placé sur la surface des plaque, celle-ci pouvant devenir chaude.
- Pour les plaques de cuisson à induction, éteignez les foyers de cuisson en utilisant leurs commandes et non en dépendant du détecteur de casserole.
- Pour les plaques incorporant un couvercle, toutes les traces d'aliments doivent être retirées du couvercle avant l'ouverture. Veuillez de plus attendre que la surface des plaques de cuisson refroidisse avant de fermer le couvercle.
- Cet appareil n'est pas conçu pour être utilisé via un minuteur ou un système de télécommande externe.
- N'utilisez pas de nettoyeur abrasif agressif ou de grattoir métallique pour nettoyer le verre des plaques et les autres surfaces, ceux-ci pouvant rayer les surfaces et provo-

quer l'éclatement du verre ou endommager la surface.

- N'utilisez pas de nettoyeur à vapeur pour nettoyer cet appareil.
- Votre appareil est fabriqué conformément aux standards et lois locales et internationales en vigueur.
- Les travaux d'entretien et de réparation ne doivent être effectués que par des techniciens de service autorisés. Les travaux d'installation et de réparation effectués par des techniciens non-autorisés peuvent vous mettre en danger. Il est dangereux d'altérer ou de modifier les spécifications de l'appareil d'une quelconque manière.
- Avant l'installation, assurez-vous que les conditions locales de distribution (nature et pression du gaz ou tension et fréquence électriques) et les exigences de l'appareil sont compatibles. Les exigences de cet appareil sont indiquées sur l'étiquette.
- ATTENTION : Cet appareil est uniquement conçu pour la cuisson des aliments dans un environnement domestique en intérieur, il ne doit pas être utilisé à d'autres fins ou dans d'autres applications, comme une utilisation non domestique, dans un environnement commercial ou pour chauffer des pièces.
- Toutes les mesures de sécurité possibles ont été prises pour assurer votre sécurité. Puisque le verre peut casser, vous devez faire attention à ne pas le rayer. Évitez de frapper ou de heurter le verre avec des accessoires.
- Assurez-vous que le cordon d'alimentation ne soit pas coincé durant l'installation. Si le cordon d'alimentation est endommagé, il doit être remplacé par le fabricant, son agent de service ou par une personne similairement qualifiée pour éviter tout risque.

Avertissements d'installation

- N'utilisez pas l'appareil avant qu'il ne soit complètement installé.
- L'appareil doit être installé par un technicien autorisé et mis en service. Le fabricant n'est pas responsable de tout dommage pouvant être causé par une mise en place ou installation effectuée par des personnes non-autorisées.
- Lorsque vous déballez l'appareil, assurez-vous qu'il n'ait pas été endommagé durant le transport. En cas de défaut, n'utilisez pas l'appareil et contactez un agent de service qualifié immédiatement. Les matériaux utilisés dans l'emballage (nylon, agrafes, polystyrène, etc...) pouvant avoir des effets nocifs sur les enfants, ils doivent être collectés et éliminés immédiatement.
- Protégez votre appareil des effets atmosphériques. Ne l'exposez pas au soleil, à la pluie, à la neige, etc...
- Les matériaux entourant l'appareil

doivent être capables de supporter une température d'au moins 100°C.La température de la surface inférieure des plaques de cuisson peut augmenter durant le fonctionnement. Une plaque doit donc être installée en-dessous de ce produit.

- **Durant l'utilisation**
- Ne placez pas de matériaux inflammables ou combustibles dans ou près de l'appareil lorsqu'il est en route.
- Ne laissez pas les plaques de cuisson sans surveillance lorsque vous cuisinez avec des huiles solides ou liquides. Celles-ci peuvent prendre feu de par la chaleur extrême. Ne versez jamais d'eau sur les flammes causées par l'huile. Recouvrez la casserole ou la poêle avec son couvercle afin d'étouffer la flamme s'étant développée et éteignez les plaques électriques.
- Positionnez toujours les casseroles au-dessus du centre de la zone de cuisson, et tournez les poignées en position sécurisée afin qu'elles ne puissent pas être renversée ou attrapées.
- Si vous ne comptez pas utiliser l'appareil pendant une période prolongée, débranchez-le. Gardez l'interrupteur principal de contrôle à l'arrêt. Lorsque vous n'utilisez pas l'appareil, gardez aussi la vanne de gaz fermée.
- Assurez-vous que les boutons de commande de l'appareil soient toujours en position « 0 » lorsqu'il n'est pas utilisé.

Durant le nettoyage et l'entretien

- Coupez toujours l'appareil avant d'effectuer des opérations de nettoyage ou d'entretien. Ceci est possible après avoir débranché l'appareil ou coupé les interrupteurs principaux.
- Ne retirez pas les boutons de commande pour nettoyer le panneau de commande.
- POUR MAINTENIR L'EFFICACITÉ ET LA SÉCURITÉ DE VOTRE APPAREIL, NOUS VOUS RECOMMANDONS DE TOUJOURS UTILISER DES PIÈCES DÉTACHÉES ORIGINALES ET DE N'APPELER QUE NOS AGENTS DE SERVICES AUTORISÉS EN CAS DE BESOIN.

DESCRIPTION DES PLAQUES DE CUISSON

Cher client,

Veuillez lire les instructions de ce guide d'utilisation avant d'utiliser les plaques et pour une consultation ultérieure.

Surface de cuissons comprenant 3 foyers :

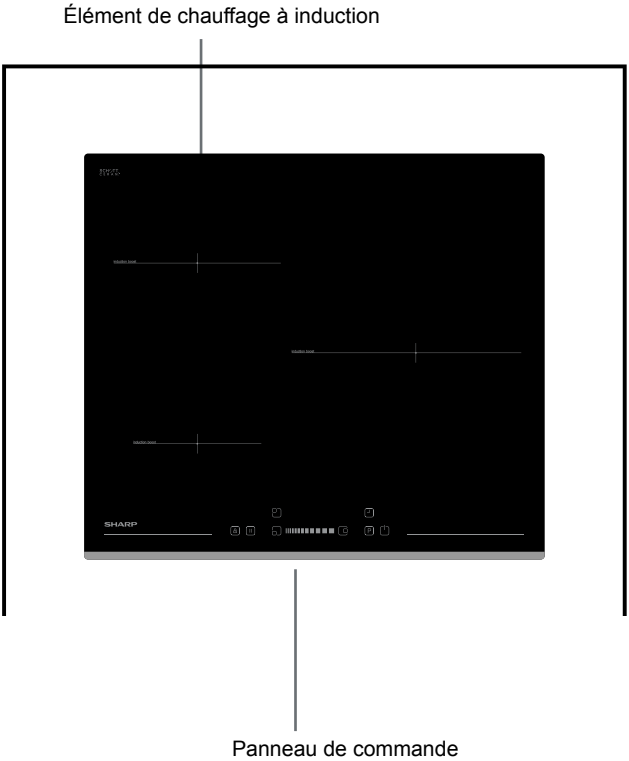

Note : L’apparence de vos plaques de cuisson peut être différente du modèle présenté, celui-ci pouvant être configuré différemment.

Panneau de commande pour 3 foyers :

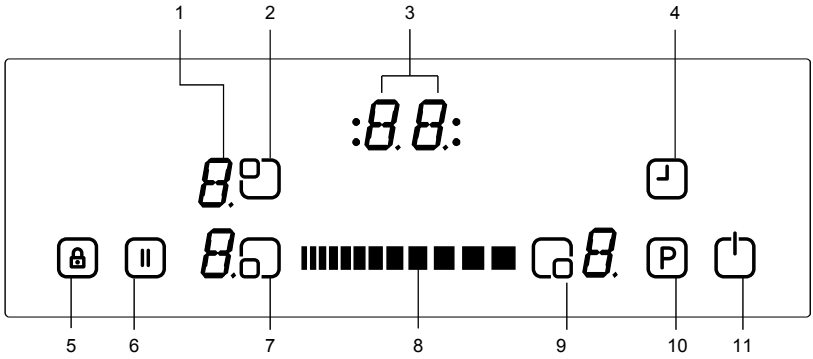

1 - Affichage de foyer
2 - Sélection du foyer arrière gauche
3 - Affichage de minuterie
4 - Minuterie
5 - Symbole de verrouillage des touches
6 - Stop&Go / Pause intelligente
7- Sélection du foyer avant gauche
8 - Curseur tactile
9 - Sélection du foyer droit
10 - Booster
11 - Marche/Arrêt

UTILISATION DE L'APPAREIL

Utilisez les zones de cuisson à induction avec des articles de cuisine appropriés.

Une fois l'alimentation en route, tous les voyants s'allument pendant un instant. Lorsque cette période est écoulée, les plaques passent en mode veille et sont prêtes à fonctionner.

La plaque est contrôlée par des détecteurs électroniques tactiles.Chaque activation du détecteur est suivie d'un signal sonore (buzzer).

Mise en marche de l'appareil :

Mettez la plaque en route en pressant la touche marche/arrêt ⏻. Tous les affichages de foyer présentent un "0" statique et le point situé en bas à droite clignote. (Si aucune zone n'est sélectionnée sous 20 secondes, la plaque s'éteint automatiquement.)

Mise à l'arrêt de l'appareil :

Vous pouvez éteindre la plaque à tout moment en pressant ⏻.
La touche marche/arrêt ⏻ a toujours priorité en mode d'arrêt.

Mise en marche des zones de cuisson :

Pressez la touche de sélection du foyer que vous souhaitez utiliser. Un point statique apparait sur l'affichage du foyer sélectionné et le point clignotant disparait des autres affichages.

Pour le foyer sélectionné, vous pouvez régler le niveau de puissance en glissant votre doigt sur le curseur tactile ▮▮▮▮▮▮▮▮▮▮▮▮. Le foyer peut alors être utilisé pour la cuisson. Pour accélérer l'ébullition de l'eau, sélectionner le niveau de cuisson désiré puis pressez la touche P pour activer la fonction Booster.

Mise à l'arrêt des zones de cuisson :

Sélectionnez le foyer que vous souhaitez éteindre en pressant la touche de sélection de foyer correspondante. En utilisant le curseur tactile ▮▮▮▮▮▮▮▮▮▮▮▮, diminuez la température sur "0". (Utilisez aussi les côtés gauche et droite du curseur tactile-santes simultanément pour diminuer la température sur "0").

Si la zone de cuisson est chaude, "H" s'affichera à la place de "0".

Mise à l'arrêt de toutes les zones de cuisson :

Pour éteindre toutes les zones de cuisson d'un seul coup, pressez la touche ⏻.

En mode veille, un "H" apparaitra sur toutes les zones de cuisson chaudes.

Indicateur de chaleur résiduelle :

L'indicateur de chaleur résiduelle indique le verre vitrocéramique est dangereusement chaud autour d'une zone de cuisson.

Une fois la zone de cuisson éteinte, l'affichage correspondant indique "H" jusqu'à ce que la température de la zone de cuisson ne soit plus critique.

Fonction d'arrêt de sécurité :

Toutes les zones de cuisson sont éteintes après une durée maximum de fonctionnement prédéfinie si le réglage de température n'a pas été modifié. Chaque changement de la zone de cuisson fait passer la durée maximum de fonctionnement à sa valeur initiale. La durée maximum de fonctionnement dépend du niveau de température sélectionné.

Attendez que ‘F’ disparaisse pour toutes les zones, allumez la plaque en pressant ⏻ et continuez l’utilisation.

Réglage de température	Arrêt de sécurité après
1 - 2	6 heures
3 - 4	5 heures
5	4 heures
6 - 9	1,5 heures

Verrouillage parental :

La fonction de verrouillage parental peut être activée une fois la plaque sous tension. Pour activer le verrouillage parental, pressez simultanément les parties gauche et droite du curseur puis pressez à nouveau la partie droite du curseur. "L" signifiant verrouillé ("locked") apparait dans tous les affichages de foyer et les commandes ne sont plus actives. (Si une zone de cuisson est chaude, "L" et "H" alterneront.)

Les plaques resteront verrouillées jusqu'à ce qu'elles soient déverrouillées, même si les commandes ont été éteintes et rallumées.

Pour désactiver le verrouillage parental, allumez d'abord les la plaque. Pressez simultanément les parties gauche et droite du curseur puis pressez à nouveau la partie gauche du curseur. Le "L" disparaitra de l'affichage et la plaque sera éteinte.

Verrouillage des touches

La fonction de verrouillage des touches permet de bloquer l’appareil et de le mettre en mode sécurisé durant le fonctionnement. Il est ainsi par exemple impossible d’augmenter les réglages de puissance ou autres modifications des touches. Il n'est possible que d'éteindre l'appareil.

La fonction de verrouillage devient active si la touche de verrouillage des touches 🔒 est pressée pendant au moins 2 secondes. Cette opération déclenche un bruit de buzzer. Après avoir pressé la touche pendant plus de 2 secondes, l’indicateur de verrouillage des touches clignote et les commandes de la plaque sont verrouillées.

Fonction minuterie :

La fonction de minuterie dispose de deux versions :

Minuterie de rappel (1 à 99 minutes) :

La minuterie de rappel peut être utilisée lorsque les zones de cuisson sont à l'arrêt. L'affichage de minuterie affiche "00" avec un point clignotant.

Utilisez le curseur tactile IIIIIIIIIIIIII pour augmenter/diminuer la durée. La plage de réglages est de 0 à 99 minutes. Si aucune opération n'est détectée sous 10 secondes, la minuterie de rappel sera réglée et le point clignotant disparaitra. Une fois la minuterie réglée, elle commence à se découler.

Lorsque la durée de minuterie est écoulée, un signal sonore se déclenche et l'affichage de minuterie clignote. Le signal sonore s'arrêtera automatiquement après 30 secondes et/ou en pressant une touche quelconque.

La minuterie de rappel peut être changée ou éteinte à tout moment en utilisant le curseur tactile IIIIIIIIIIIIII . Éteindre la plaque en pressant ⏻ à tout moment éteint aussi la minuterie de rappel.

Minuterie de cuisson (1 à 99 minutes) :

Lorsque la plaque est allumée, une minuterie indépendante peut être programmée pour chaque zone de cuisson.

Sélectionnez une zone de cuisson, puis sélectionnez le réglage de température et activez finalement la touche de réglage de minuterie

⏲ . La minuterie peut être utilisée pour programmer la mise à l'arrêt d'une zone de cuisson à l’arrêt. Quatre LEDs sont installées autour de la minuterie. Celles-ci indiquent pour quelle zone la minuterie a été activée.

10 secondes après la dernière opération, l’affichage de minuterie passe à la minuterie se terminant la première (lorsque plus d'une minuterie de cuisson doit être programmée).

Lorsque la minuterie s'est écoulée, un signal sonore se déclenche, l'affichage de minuterie indique "00" de manière statique et la LED de la minuterie de cuisson assignée clignote. La zone de cuisson programmée sera mise à l'arrêt et "H" s'affichera si la zone de cuisson est chaude.

Le signal sonore et la LED de minuterie clignotante s'arrêteront automatiquement après 30 secondes et/ou en pressant une touche quelconque.

Buzzer :

la plaque est allumée, les activités suivantes seront indiquées par un son de buzzer.

Activation normale d'une touche avec un court signal sonore

Opération continue des touches pendant une longue période (plus de 10 secondes) avec un signal sonore long et intermittent

Fonction Booster :

Une zone de cuisson doit être sélectionnée, le niveau de cuisson réglé sur le "niveau de cuisson désiré" et la touche P (Booster) pressée à nouveau.

La fonction Booster peut être activée si le module d'induction accepte le réglage de la zone de cuisson. Si la fonction Booster est active, un "P" s'affiche sur l'affichage correspondant.

Activer le booster peut faire dépasser la puissance maximale, ce qui déclenche le système de la gestion de la puissance.

La réduction de puissance nécessaire est indiquée par le clignotement de l'affichage de zone de cuisson correspondant. Le clignotement est actif pendant 3 secondes, et le réglage de puissance peut être modifié avant la réduction de puissance.

Fonctions spéciales de cuisson

Touchez la touche de sélection de foyer plusieurs fois pour utiliser les fonctions d'ébullition, de friture, de maintien au chaud et de fonte du chocolat. Les fonctions ébullition et friture ne peuvent pas fonctionner simultanément mais lorsque la plaque émet un bip, il est possible d'activer les deux fonctions simultanément.

Fonction d'ébullition

Cette fonction permet de faire bouillir de l'eau et de la garder près de son point d'ébullition. Pour activer la fonction d'ébullition, pressez la touche de sélection de foyer deux fois. Lorsque la fonction d'ébullition est active, l'affichage correspondant indique 'b'. Une fois l'eau bouillante, la plaque émet un signal sonore. Ce signal indique la fin de la période d'ébullition.

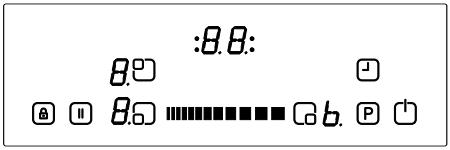

Fonction friture

Cette fonction permet de faire chauffer l'huile à environ 160°C. Pour activer la fonction friture, pressez la touche

de sélection de foyer trois fois. Lorsque la fonction friture est active, l'affichage correspondant indique 'F'. Les plaques émettent un signal sonore après quelques temps. Ce signal indique que l'huile est suffisamment chaude pour la friture.

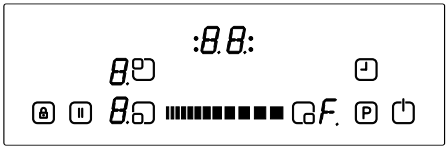

Fonction de maintien au chaud**

Cette fonction permet de maintenir les plats au chaud, à une température proche de 50°C . Pour activer la fonction de maintien au chaud, pressez la touche de sélection de foyer quatre fois. Lorsque la fonction de maintien au chaud est active, l'affichage correspondant indique 'u'.

.

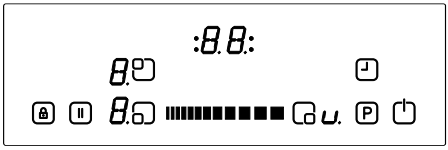

Fonction de fonte du chocolat

Cette fonction permet de faire fondre le chocolat ou autres ingrédients similaires en gardant automatiquement la température proche de 40°C. Pour activer la fonction de fonte du chocolat, pressez la touche de sélection de foyer cinq fois. Lorsque la fonction de fonte du chocolat est active, l'affichage correspondant indique 'b'.

**Ces performances et durées peuvent varier selon la quantité d'aliments et la qualité de la casserole. 1,5 litre d'eau et 0,5 litre d'huile permettent d'obtenir les meilleures conditions de cuisson pour ces fonctions.

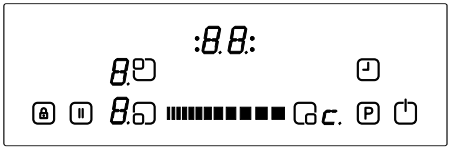

Stop&Go / Pause intelligente

Lorsque la fonction Stop&Go / Pause intelligente est activée, elle réduit la puissance de tous les foyers allumés.

Si vous désactivez la fonction Stop&Go / Pause intelligente, les foyers retourneront automatiquement au niveau précédent.

Si la fonction Stop&Go / Pause intelligente n'est pas désactivée, les plaques s'éteignent après 30 minutes.

Touchez (⏸) pour activer la pause intelligente. La puissance du ou des foyer(s) activé(s) passera au niveau 1 et "II" apparaitra sur tous les affichages.

Touchez (⏸) à nouveau pour désactiver la pause intelligente. "II" disparaitra et les foyers fonctionneront dès à présent au niveau précédemment réglé.

ASTUCES ET CONSEILS

Poêles et casseroles

Utilisez des poêles et casseroles ayant un fond plat, épais, lisse et du même diamètre que les zones de cuisson. Ceci optimisera les temps de cuisson.

Les poêles et casseroles en acier, acier émaillé, fonte et acier inoxydable (si étiquetées de manière appropriée) vous offriront de meilleurs résultats.

Les poêles et casseroles en acier émaillé ou aluminium ou à fond en cuivre peuvent laisser des résidus métalliques sur la plaque. Ces résidus peuvent être difficiles à nettoyer. Nettoyezla plaque. après chaque utilisation.

Une poêle ou casserole est adaptée aux plaques à inductions si un aimant colle à son fond.

Les récipients doivent être placés au centre des zones de cuisson. S'ils ne sont pas placés correctement, l'affichage l'indique..

Lors de l'utilisation de certaines poêles, il est possible d'entendre de petits bruits pendant la cuisson. Ceci est dû à la conception des poêles et n'affecte en rien les performances ou la sécurité des plaques.

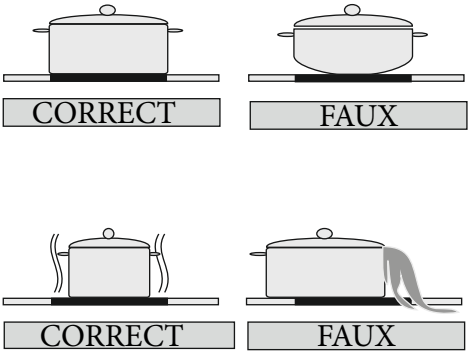

Économies d'énergie

Les zones de cuisson à induction s'adaptent automatiquement à la taille du fond du récipient de cuisson, jusqu'à une certaine limite. Cependant la partie magnétique du fond du récipient doit avoir un diamètre minimum dépendant de la taille de la zone de cuisson.

Placez les casseroles sur la zone de cuisson avant de la mettre en route. Si la plaque est mise en route avant de placer un récipient, la zone de cuisson ne fonctionnera pas et l'affichage l'indiquera.

Utilisez un couvercle pour réduire le temps de cuisson.

Lorsqu'un liquide commence à bouillir, réduisez le réglage de température.

Minimisez la quantité de liquide ou de gras utilisée pour réduire les temps de cuisson.

Sélectionnez la température appropriée à chaque cuisson spécifique.

Exemples de cuissons

Les informations dans le tableau suivant ne sont fournies qu'à titre d'indication.

Réglages	Utilisez pour
0	Foyer à l'arrêt
1 - 3	Cuisson douce
4 - 5	Mijotage léger, cuisson lente
6 - 7	Réchauffage, mijotage rapide
8	Faire bouillir, saisir les mets, sauter des aliments
9	Température maximum
P	Fonction Boost

Astuces de nettoyage

N'utilisez pas de tampon abrasif, de nettoyant corrosif ou aérosols ou d'objets coupants pour nettoyer la surface de la plaque.

Pour éliminer les aliments brulés, détrempez-les avec un chiffon humide et du liquide vaisselle.

Vous pouvez utiliser un racloir pour enlever tout résidu alimentaire. Les aliments collants doivent être nettoyés immédiatement, avant que le verre ne refroidisse.

Faites attention à ne pas rayer l'adhésif siliconé placé aux bords du verre en utilisant un racloir.

Le racloir comprend un rasoir, il doit donc être gardé hors de la portée des enfants.

Utilisez un nettoyant spécial pour plaques céramiques sur la plaque lorsqu'elle est encore chaude. Rincez et essuyez avec un chiffon propre ou un papier absorbant.

INSTALLATION DE L'APPAREIL

AVERTISSEMENT :

Le raccordement électrique de cette plaque doit être effectué par un électricien qualifié, selon les instructions de ce guide et conformément à la législation en vigueur. Tout dommage occasionné par un mauvais raccordement ou une installation incorrecte annulera la garantie. Cet appareil doit être mis à la terre.

Sécurité pendant l'installation

· Toute surface surplombant les plaques doit être au moins à 65 cm des plaques.

Les ventilateurs d'extractions doivent être installes selon les instructions du fabricant.

Le mur en contact avec l'arrière des plaques doit être en matériau ignifuge.

· Le câble d'alimentation ne doit pas dépasser 2 mètres.

Installation de la plaque de cuisson dans un plan de travail

La plaque peut être insérée dans n'importe quel plan de travail pourvu qu'il supporter des températures jusqu'à 90ºC.

Créez une ouvertures aux dimensions indiquées sur l'image ci-dessous.

La plaque à induction peut être intégrée dans des plans de travail de 25 à 40 mm

PRODUCT DIMENSION	W (mm)	D (mm)	H (mm)
	590	520	53

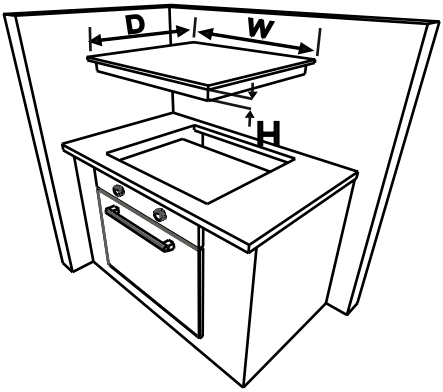

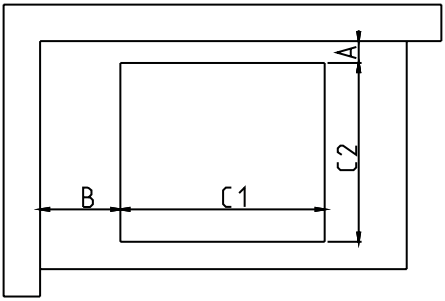

PRODUCT DIMENSION	W (mm)	D (mm)	H (mm)
	590	520	53

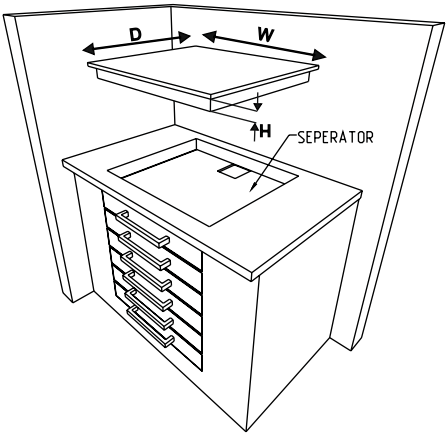

CUTOUT DIMENSION	C1 (mm)	C2 (mm)
	560	490

NEIGHBOUR HOOD WALLS	MIN A (mm)	MIN B (mm)
WOOD / CONCRETE OR CERAMIC TILED	50	50

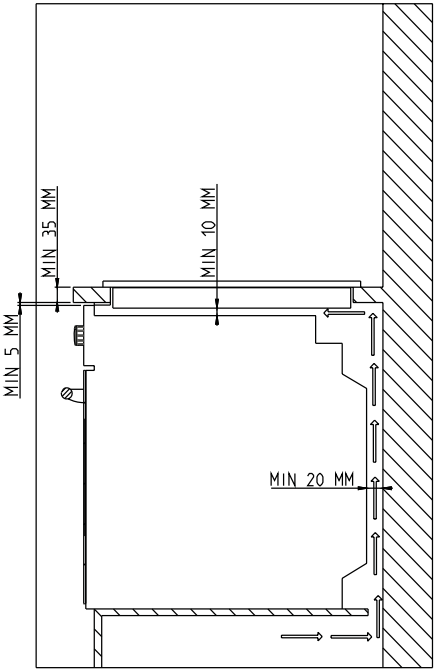

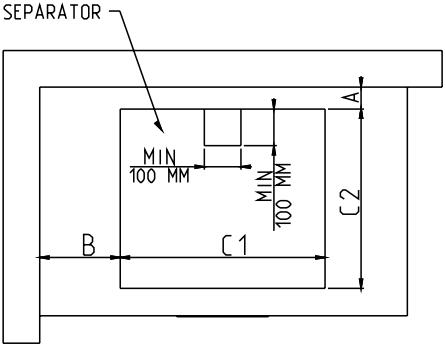

CUTOUT DIMENSION	C1 (mm)	C2 (mm)
	560	490

NEIGHBOUR HOOD WALLS	MIN A (mm)	MIN B (mm)
WOOD / CONCRETE OR CERAMIC TILED	50	50

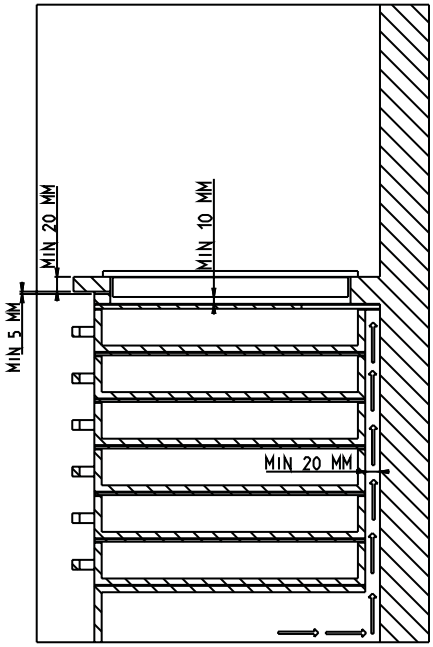

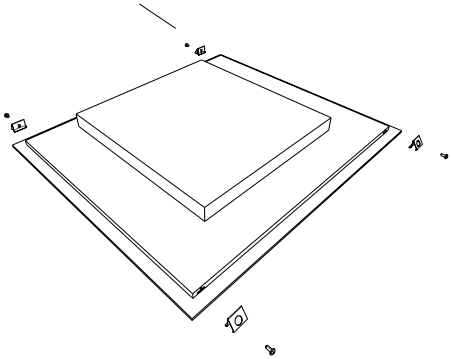

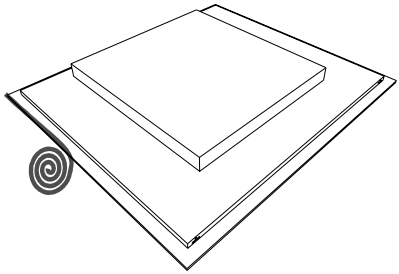

Appliquez de l’adhésif d’étanchéité fourni tout autour du bord inférieur du plan de travail le long du bord extérieur du panneau vitrocéramique. Ne l’étirez pas.

Vissez les 4 supports de montage sur les parois latérales du produit.

Raccordement électrique

Avant d'effectuer un raccordement, vérifiez que :

La tension d'alimentation est la même que celle indiquée sur la plaque signalétique située à l'arrière de votre plaque.

Le circuit peut supporter la charge de l'appareil (voir la plaque signalétique).

L'alimentation est mise à la terre, se conforme aux dispositions de la législation en vigueur et est en bon état.

L’interrupteur à fusible doit être facilement accessible une fois la plaque de cuisson installée.

S’il n’existe pas de circuit dédié et

d’interrupteur à fusible pour la plaque de cuisson, ils doivent être installés par un électricien qualifié avant le raccordement de la plaque de cuisson.
Un câble adéquat et approuvé doit être connecté à la boite à fusible principale et protégé par son propre fusible 50 A ou disjoncteur. L'électricien doit fournir un interrupteur omnipolaire à fusibles, qui sépare le fil sous tension des conducteurs neutres avec une séparation de contact d'au moins 3,0 mm.

L'interrupteur à fusibles doit être installé sur le mur de cuisine, au-dessus du plan de travail et sur le côté de la plaque, et non au-dessus de celles-ci, conformément à la législation IEE. Connectez l'interrupteur à fusibles à une boîte de jonction devant être installée sur le mur à au moins 61 cm au-dessus du sol et derrière les plaques. L'alimentation électrique des plaques peut alors être raccordée. Raccordez une extrémité à la boîte de jonction et raccordez l'autre extrémité au boîtier d'alimentation des plaques situé à l'arrière des plaques. Enlevez le couvercle du boîtier d'alimentation et installez le câble, en respectant le schéma de raccordement.

Le câble d'alimentation électrique doit être éloigné des sources de chaleur directe.

Pour les plaques à induction, le câble doit être H05VV-F 3X4 mm² 60227 IEC 53 ••. Vous trouverez le schéma de raccordement à l’arrière de votre appareil.

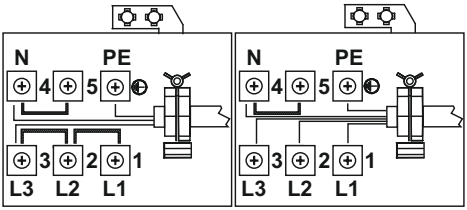

CODES D'ERREUR

En cas d'erreur, le code d'erreur sera indiqué sur l'affichage du foyer.

E1 : Le ventilateur de refroidissement est défectueux, appelez un agent de service autorisé.

E3 : La tension d'alimentation est au-dessus de la valeur nominale, éteignez la plaque en pressant ⏻ , attendez que "H" disparaisse de toutes les zones, allumez la plaque en pressant ⏻ et continuez Si le problème persiste, appelez un agent de service autorisé.

E4 : La fréquence d'alimentation est différente de la valeur nominale, éteignez la plaque en pressant ⏻

, attendez que "H" disparaisse de toutes les zones, allumez les plaques en pressant ⏻ et continuez Si le problème se répète, éteignez et rallumez la plaque en pressant ⏻ puis continuez l'utilisation. Si le problème persiste, appelez un agent de service autorisé.

E5 : La température interne de la plaque est trop élevée, éteignez les la plaque en pressant ⏻ et laissez les foyers refroidir.

E6 : Erreur de communication entre les commandes tactiles et les foyers, appelez un agent de service autorisé.

E7 : Sonde de température de l'élément chauffant défectueuse, appelez un agent de service autorisé.

E8 : Sonde de température de refroidissement défectueuse, appelez un agent de service autorisé.

E9 : Erreur de calibration, appelez un agent de service autorisé.

MISE AU REBUT D'UNE PLAQUE USAGÉE

Le symbole sur l'appareil ou sur son emballage signifie que cet appareil ne doit pas être mis au rebut avec les ordures ménagères. Par contre, il doit être déposé aux points de collecte des déchets destinés au recyclage des appareils électriques et électroniques. Ainsi, vous contribuez à la préservation de l'environnement et de la santé humaine.
Le recyclage de matériaux contribue à la préservation des ressources naturelles. Pour de plus amples informations sur le recyclage de cet appareil, veuillez contacter la mairie de votre localité, le service de destruction des déchets ménagers, ou encore votre revendeur.

Si vous avez besoin d'assistance, contactez la HOTLINE CONSOMMATEUR ou le Service après-vente pour des informations complémentaires au numéro suivant :

HOTLINE CONSOMMATEUR

Tarification banalisée

Ouvert du lundi au vendredi de 9h00 à 18h30
Et le samedi de 9h00 à 17h30

ΠΕΡΙΕΧΟΜΕΝΑ:

Οδηγίες ασφάλειας
Περιγραφή συσκευής
Επιφάνεια μαγειρέματος και πίνακας ελέγχου εστιών
Λειτουργία της συσκευής
Ενεργοποίηση και απενεργοποίηση της συσκευής
Ενεργοποίηση και απενεργοποίηση ζωνών μαγειρέματος
Έξυπνη παύση
Ένδειξη απομένουσας θερμότητας.
Λειτουργία απενεργοποίησης ασφαλείας
Παιδικό κλείδωμα
Λειτουργία χρονοδιακόπτη
Βομβητής
Λειτουργία επιτάχυνσης
Λειτουργία ειδικού μαγειρέματος
Συμβουλές και υποδείξεις
Εγκατάσταση της συσκευής
Ασφάλεια εγκατάστασης
Τοποθέτηση της κουζίνας σε πάγκο εργασίας
Ηλεκτρολογική σύνδεση
Ηλεκτρολογικό διάγραμμα καλωδίωσης

ΠΡΟΕΙΔΟΠΟΙΗΣΕΙΣ ΑΣΦΑΛΕΙΑΣ

ΔΙΑΒΑΣΤΕ ΑΥΤΕΣ ΤΙΣ ΟΔΗΓΙΕΣ ΠΡΟΣΕΚΤΙΚΑ ΚΑΙ ΠΛΗΡΩΣ ΠΡΙΝ ΧΡΗΣΙΜΟΠΟΙΗΣΕΤΕ ΤΗ ΣΥΣΚΕΥΗ ΚΑΙ ΦΥΛΑΞΤΕ ΤΙΣ ΣΕ ΕΥΚΑΙΡΗ ΘΕΣΗ ΓΙΑ ΝΑ ΑΝΑΤΡΕΧΕΤΕ ΣΕ ΑΥΤΕΣ ΟΠΟΤΕ ΕΙΝΑΙ ΑΠΑΡΑΙΤΗΤΟ.

ΤΟ ΕΓΧΕΙΡΙΔΙΟ ΑΥΤΟ ΕΧΕΙ ΠΡΟΕΤΟΙΜΑΣΤΕΙ ΓΙΑ ΠΕΡΙΣΣΟΤΕΡΑ ΑΠΟ ΕΝΑ ΜΟΝΤΕΛΑ. Η ΣΥΣΚΕΥΗ ΣΑΣ ΜΠΟΡΕΙ ΝΑ ΜΗ ΔΙΑΘΕΤΕΙ ΟΡΙΣΜΕΝΑ ΑΠΟ ΤΑ ΧΑΡΑΚΤΗΡΙΣΤΙΚΑ ΠΟΥ ΕΞΗΓΟΥΝΤΑΙ ΣΕ ΑΥΤΟ ΤΟ ΕΓΧΕΙΡΙΔΙΟ. ΚΑΘΩΣ ΔΙΑΒΑΖΕΤΕ ΤΟ ΕΓΧΕΙΡΙΔΙΟ ΑΥΤΟ, ΠΡΟΣΕΞΤΕ ΙΔΙΑΙΤΕΡΑ ΤΑ ΣΗΜΕΙΑ ΠΟΥ ΠΕΡΙΛΑΜΒΑΝΟΥΝ ΕΙΚΟΝΕΣ.

Γενικές προειδοποιήσεις ασφάλειας

- Η συσκευή αυτή μπορεί να χρησιμοποιηθεί από παιδιά ηλικίας άνω των 8 ετών και από άτομα με μειωμένες σωματικές, αισθητηριακές και διανοητικές ικανότητες, ή από άτομα χωρίς εμπειρία και γνώση, εφόσον τους παρέχεται επίβλεψη ή καθοδήγηση σχετικά με την ασφαλή χρήση της συσκευής και εφόσον κατανοούν τον κίνδυνο που περιλαμβάνεται. Τα παιδιά δεν πρέπει να παίζουν με τη συσκευή. Οι εργασίες καθαρισμού και συντήρησης δεν θα πρέπει να πραγματοποιούνται από παιδιά χωρίς επίβλεψη.
- ΠΡΟΕΙΔΟΠΟΙΗΣΗ: Η συσκευή καθώς και τα προσβάσιμα τμήματά της μπορεί να θερμανθούν κατά τη χρήση. Θα πρέπει να προσέχετε ώστε να αποφεύγετε την επαφή με τα θερμαινόμενα στοιχεία. Παιδιά ηλικίας κάτω των 8 θα πρέπει να παραμένουν μακριά από τη συσκευή εκτός αν βρίσκονται υπό συνεχή επίβλεψη.
- ΠΡΟΕΙΔΟΠΟΙΗΣΗ: Το μαγείρεμα με λίπος ή λάδι σε κουζίνα χωρίς επίβλεψη μπορεί να είναι επικίνδυνο και να οδηγήσει σε φωτιά. ΠΟΤΕ μην επιχειρήσετε να σβήσετε φωτιά με νερό. Απενεργοποιήστε τη συσκευή και καλύψτε τη φλόγα, π.χ. με ένα καπάκι ή με κουβέρτα πυρόσβεσης.
- ΠΡΟΕΙΔΟΠΟΙΗΣΗ: Κίνδυνος φωτιάς: μην αποθηκεύετε αντικείμενα πάνω στις επι-

φάνειες μαγειρέματος.

- ΠΡΟΕΙΔΟΠΟΙΗΣΗ: Αν η επιφάνεια παρουσιάσει ρωγμές, απενεργοποιήστε τη συσκευή για την αποφυγή ενδεχόμενης ηλεκτροπληξίας.
- Στην περίπτωση επαγωγικών κουζινών, δεν θα πρέπει να τοποθετούνται πάνω στην επιφάνεια της κουζίνας μεταλλικά αντικείμενα όπως μαχαίρια, πιρούνια, κουτάλια και καπάκια καθώς μπορεί να θερμανθούν.
- Στην περίπτωση επαγωγικών κουζινών, μετά από τη χρήση, να απενεργοποιείτε το στοιχείο της κουζίνας χρησιμοποιώντας το στοιχείο ελέγχου και να μην επαφίεστε στον ανιχνευτή μαγειρικών σκευών.
- Για κουζίνες με ενσωματωμένο καπάκι, θα πρέπει να σκουπίζεται τυχόν υγρό που έχει πέσει στο καπάκι πριν αυτό ανασηκωθεί. Επίσης, θα πρέπει να αφήνετε την κουζίνα να κρυώσει πριν κλείσετε το καπάκι.
- Η συσκευή δεν προορίζεται για λειτουργία με χρήση εξωτερικού χρονοδιακόπτη ή με ξεχωριστό σύστημα τηλεχειρισμού.
- Μη χρησιμοποιείτε σκληρά αποξεστικά καθαριστικά ή αιχμηρές μεταλλικές ξύστρες για τον καθαρισμό της γυάλινης πόρτας του φούρνου και άλλων επιφανειών, καθώς μπορεί να γδαρθεί η επιφάνεια, οδηγώντας σε θραύση του γυαλιού ή ζημιά στην επιφάνεια.
- Μη χρησιμοποιείτε ατμοκαθαριστές για τον καθαρισμό της συσκευής.

- Η συσκευή παράγεται σύμφωνα με όλα τα ισχύοντα τοπικά και διεθνή πρότυπα και τους κανονισμούς.
- Οι εργασίες συντήρησης και επισκευής πρέπει να εκτελούνται μόνο από εξουσιοδοτημένους τεχνικούς σέρβις. Οι εργασίες εγκατάστασης και επισκευής που εκτελούνται από μη εξουσιοδοτημένους τεχνικούς ενδέχεται να σας θέσουν σε κίνδυνο. Η μετατροπή ή τροποποίηση των προδιαγραφών της συσκευής κατά οποιονδήποτε τρόπο είναι επικίνδυνη.
- Πριν από την εγκατάσταση, βε-

βαιωθείτε ότι οι τοπικές συνθήκες διανομής (φύση και πίεση αερίου ή τάση και συχνότητα ηλεκτρικού ρεύματος) και οι απαιτήσεις της συσκευής είναι συμβατές. Οι απαιτήσεις για αυτή τη συσκευή δηλώνονται στην ετικέτα.

- ΠΡΟΣΟΧΗ: Η συσκευή αυτή έχει σχεδιαστεί μόνο για το μαγείρεμα φαγητού και προορίζεται μόνο για οικιακή χρήση σε εσωτερικό χώρο. Δεν θα πρέπει να χρησιμοποιείται για οποιονδήποτε άλλο σκοπό ή σε οποιαδήποτε άλλη εφαρμογή, όπως για μη οικιακή χρήση ή σε εμπορικό περιβάλλον ή για θέρμανση χώρου.
- Έχουν ληφθεί όλα τα πιθανά μέτρα προστασίας για την ασφάλειά σας. Εφόσον το γυαλί ενδέχεται να σπάσει, θα πρέπει να είστε προσεκτικοί κατά τον καθαρισμό για την αποφυγή γρατζουνιών. Αποφύγετε την κρούση ή το κτύπημα του γυαλιού με εξαρτήματα.
- Βεβαιωθείτε πως δεν σφήνωσε το καλώδιο παροχής κατά την εγκατάσταση. Αν το καλώδιο παροχής υποστεί ζημιά, πρέπει να αντικατασταθεί από τον κατασκευαστή, τον αντιπρόσωπο σέρβις του κατασκευαστή ή από άτομα με παρόμοια προσόντα, για την αποτροπή κινδύνου.

Προειδοποιήσεις εγκατάστασης

- Μη λειτουργείτε τη συσκευή πριν ολοκληρωθεί η εγκατάστασή της.
- Η συσκευή πρέπει να εγκατασταθεί και να τεθεί σε λειτουργία από εξουσιοδοτημένο τεχνικό. Ο κατασκευαστής δεν φέρει ευθύνη για οποιαδήποτε ζημιά μπορεί να προκληθεί από ελαττωματική τοποθέτηση και εγκατάσταση από μη εξουσιοδοτημένα άτομα.
- Κατά την αφαίρεση της συσκευασίας της συσκευής, βεβαιωθείτε πως δεν θα υποστεί ζημιά κατά τη μεταφορά. Σε περίπτωση ελαττώματος, μην χρησιμοποιείτε τη συσκευή και επικοινωνήστε άμεσα με αρμόδιο αντιπρόσωπο σέρβις. Τα υλικά που χρησιμοποιούνται για τη συσκευασία (νάιλον, συρραπτικό... κ.τ.λ.) ενδέχεται να είναι επιβλαβή για παιδιά. Επομένως, θα πρέπει να συλλέγονται και να απομακρύνονται άμεσα.
- Προστατέψτε τη συσκευή σας από περιβαλλοντικές επιδράσεις. Μην την εκθέτετε σε παράγοντες όπως ο ήλιος, η βροχή, το χιόνι κ.τ.λ.
- Τα υλικά στο περιβάλλον γύρω από τη συσκευή (ντουλάπι) θα πρέπει να μπορούν να αντέξουν ελάχιστη θερμοκρασία 100°C. Η θερμοκρασία της κάτω επιφάνειας της κουζίνας μπορεί να αυξηθεί κατά τη διάρκεια της λειτουργίας. Κατά συνέπεια, πρέπει να εγκατασταθεί κάποια επίπεδη πλάκα κάτω από το προϊόν.

- **Κατά τη χρήση**

- Μην τοποθετείτε εύφλεκτα ή καύσιμα υλικά μέσα ή κοντά στη συσκευή κατά τη διάρκεια της λειτουργίας της.
- Μην εγκαταλείπετε τη συσκευή

κατά το μαγείρεμα με στερεά ή υγρά έλαια. Μπορεί να πιάσουν φωτιά σε περίπτωση ακραίας θέρμανσης. Ποτέ μη χύνετε νερό πάνω σε φλόγες που προκαλούνται από λάδι. Καλύπτετε την κατσαρόλα ή το τηγάνι με το καπάκι της προκειμένου να καταπνιγεί η φλόγα που προέκυψε και απενεργοποιήστε τη συσκευή.

- Πάντοτε να τοποθετείτε τα τηγάνια πάνω από το κέντρο της ζώνης μαγειρέματος, και στρέφετε τα χερούλια σε ασφαλή θέση ώστε να μην χτυπηθούν ή πιαστούν.
- Αν δεν πρόκειται να χρησιμοποιήσετε τη συσκευή για μεγάλο χρονικό διάστημα, αποσυνδέστε την από την πρίζα. Διατηρείτε τον κεντρικό διακόπτη απενεργοποιημένο. Επιπρόσθετα, όταν δεν χρησιμοποιείτε τη συσκευή, κλείνετε τη βαλβίδα του αερίου.
- Βεβαιωθείτε πως τα περιστρεφόμενα κουμπιά ελέγχου της συσκευής βρίσκονται πάντοτε στη θέση “0” (διακοπή) όταν δεν είναι σε χρήση.

Κατά τη διάρκεια του καθαρισμού και της συντήρησης

- Πάντοτε να απενεργοποιείτε τη συσκευή πριν από ενέργειες για τον καθαρισμό ή τη συντήρηση. Μπορείτε να τις εκτελέσετε αφού αποσυνδέσετε τη συσκευή από το ρεύμα ή απενεργοποιώντας τους κεντρικούς διακόπτες.
- Μην αφαιρείτε τα περιστρεφόμενα κουμπιά ελέγχου για να καθαρίσετε τον πίνακα ελέγχου.
- ΠΡΟΚΕΙΜΕΝΟΥ ΝΑ ΔΙΑΤΗΡΗΘΕΙ Η ΑΠΟΔΟΣΗ ΚΑΙ Η ΑΣΦΑΛΕΙΑ ΤΗΣ ΣΥΣΚΕΥΗΣ, ΣΥΣΤΗΝΕΤΑΙ ΝΑ ΧΡΗΣΙΜΟΠΟΙΕΙΤΕ ΠΑΝΤΟΤΕ ΑΥΘΕΝΤΙΚΑ ΑΝΤΑΛΛΑΚΤΙΚΑ ΚΑΙ ΝΑ ΚΑΛΕΙΤΕ ΜΟΝΟ ΕΞΟΥΣΙΟΔΟΤΗΜΕΝΟΥΣ ΑΝΤΙΠΡΟΣΩΠΟΥΣ ΣΕΡΒΙΣ ΕΦΟΣΟΝ ΧΡΕΙΑΖΕΤΑΙ.

ΠΕΡΙΓΡΑΦΗ ΤΗΣ ΚΟΥΖΙΝΑΣ

Αγαπητέ Πελάτη,

Παρακαλούμε διαβάστε τις οδηγίες που περιέχονται σε αυτό το εγχειρίδιο χρήσης πριν χρησιμοποιήσετε την κουζίνα και φυλάξτε το για μελλοντική χρήση.

Επιφάνεια μαγειρέματος για 3 εστίες:

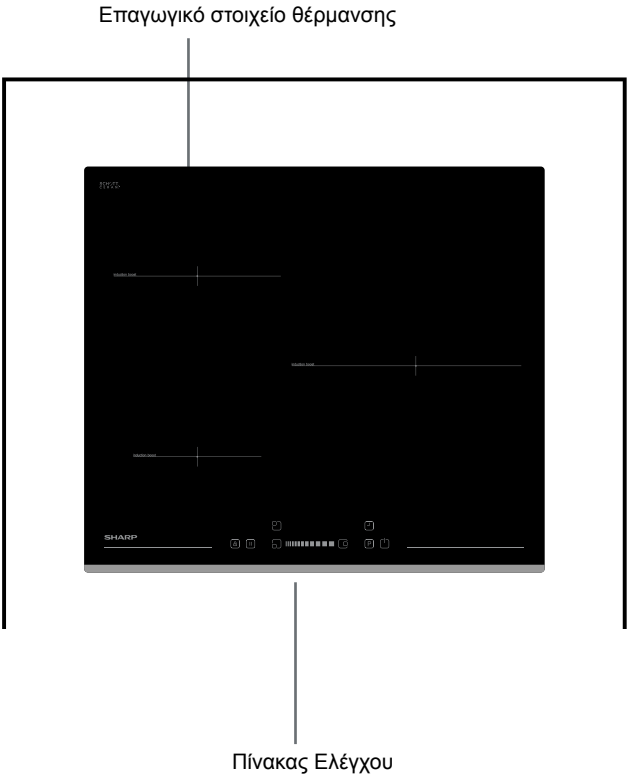

Σημείωση: Η εμφάνιση της κουζίνας σας μπορεί να διαφέρει από το μοντέλο που απεικονίζεται παραπάνω λόγω της διαμόρφωσής της.

Πίνακας ελέγχου για 3 εστίες:

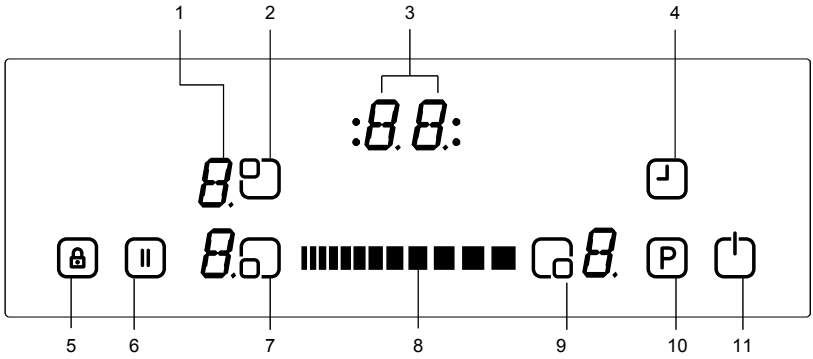

1- Ένδειξη εστίας
2- Επιλογή πάνω αριστερής εστίας
3- Ένδειξη χρονοδιακόπτη
4- Χρονοδιακόπτης
5- Ένδειξη κλειδώματος κουμπιών
6- Έξυπνη παύση
7- Επιλογή κάτω αριστερής εστίας
8- Κουμπιά κύλισης
9- Επιλογή κάτω δεξιάς εστίας
10- Επιτάχυνση
11- Ενεργοποίηση/Απενεργοποίηση

ΛΕΙΤΟΥΡΓΙΑ ΤΗΣ ΣΥΣΚΕΥΗΣ

Χρήση των επαγωγικών ζωνών μαγειρέματος με κατάλληλα σκεύη.

Μόλις ολοκληρωθεί η τροφοδοσία ρεύματος, ανάβουν στιγμιαία όλες οι ενδείξεις. Μετά από την παρέλευση αυτού του χρόνου, η κουζίνα τίθεται σε κατάσταση αναμονής και είναι έτοιμη για λειτουργία.

Η κουζίνα ελέγχεται με ηλεκτρονικούς αισθητήρες οι οποίοι λειτουργούν με το πάτημα των αντίστοιχων αισθητήρων. Η ενεργοποίηση κάθε αισθητήρα ακολουθείται από ένα ηχητικό σήμα (βομβητής).

Ενεργοποίηση της συσκευής:

Ενεργοποιήστε την κουζίνα πατώντας το κουμπί ON/OFF ⏻ Όλες οι ενδείξεις των εστιών δείχνουν σταθερά "0" και αναβοσβήνουν οι τελείες κάτω δεξιά. (Αν δεν επιλεχθεί ζώνη μαγειρέματος μέσα σε 20 δευτερόλεπτα, η κουζίνα απενεργοποιείται αυτόματα.)

Απενεργοποίηση της συσκευής

Απενεργοποιήστε την κουζίνα οποτεδήποτε πατώντας το ⏻ .
Το κουμπί ON/OFF ⏻ έχει πάντα προτεραιότητα στη λειτουργία απενεργοποίησης.

Ενεργοποίηση των ζωνών μαγειρέματος:

Πατήστε το κουμπί επιλογής της εστίας ⏻ που θέλετε να χρησιμοποιήσετε για το μαγείρεμα. Στην οθόνη της επιλεγμένης εστίας υπάρχει μια στατική ένδειξη τελείας, ενώ η αναλάμπουσα τελεία σε όλες τις άλλες ενδείξεις σβήνει.

Για την επιλεγμένη εστία, μπορείτε να ρυθμίσετε την ένταση αγγίζοντας τα κουμπιά κύλισης IIIIIIIIIIIIIIIΤο στοιχείο είναι πλέον έτοιμο για να μαγειρέψετε. Για ταχύτερο βράσιμο, επιλέξτε το επιθυμητό επίπεδο μαγειρέματος και, στη συνέχεια, πατήστε το κουμπί P για να ενεργοποιήσετε τη λειτουργία Επιτάχυνση.

Απενεργοποίηση ζωνών μαγειρέματος:

Επιλέξτε το στοιχείο που θέλετε να απενεργοποιήσετε πατώντας το κουμπί επιλογής εστίας. Με τα κουμπιά κύλισης IIIIIIIIIIIIIIII, ρυθμίστε τη θερμοκρασία στην τιμή "0". (Επίσης χρησιμοποιώντας το δεξί και το αριστερό άκρος των κουμπιών κύλισης ταυτόχρονα, η θερμοκρασία ρυθμίζεται στην τιμή "0")."

Αν η ζώνη μαγειρέματος είναι ζεστή, θα εμφανίζεται η ένδειξη "H" στη θέση της ένδειξης "0".

Απενεργοποίηση όλων των ζωνών μαγειρέματος:

Για να απενεργοποιήσετε ταυτόχρονα όλες τις ζώνες μαγειρέματος, πατήστε το κουμπί ⏻ .

Στη λειτουργία αναμονής, σε όλες τις ζώνες μαγειρέματος που είναι θερμές εμφανίζεται η ένδειξη "H".

Ένδειξη απομένουσας θερμότητας:

Η ένδειξη απομένουσας θερμότητας δείχνει ότι η υαλοκεραμική επιφάνεια έχει επικίνδυνη θερμοκρασία αφής στην περιφέρεια μιας ζώνης μαγειρέματος.

Μετά από την απενεργοποίηση της ζώνης μαγειρέματος, η αντίστοιχη οθόνη θα εμφανίζει την ένδειξη "H" ώσπου η θερμοκρασία της αντίστοιχης ζώνης μαγειρέματος να φτάσει σε μη-κρίσιμο επίπεδο.

Λειτουργία απενεργοποίησης ασφαλείας:

Κάθε ζώνη μαγειρέματος θα απενεργοποιείται μετά από καθορισμένο μέγιστο χρόνο λειτουργίας, αν δεν αλλάξει η ρύθμιση θερμότητας. Κάθε αλλαγή στη ζώνη μαγειρέματος επαναφέρει το μέγιστο χρόνο λειτουργίας στην αρχική τιμή του περιορισμού χρόνου λειτουργίας. Ο μέγιστος χρόνος λειτουργίας εξαρτάται από το επιλεγμένο επίπεδο θερμοκρασίας.

Περιμένετε ώσπου να σβήσει το 'F' για όλες τις ζώνες, ενεργοποιήστε την κουζίνα αγγίζοντας το ⏻ και συνεχίστε τη χρήση.

Ρ ύ θ μ ι σ η θερμότητας	Απενεργοποίηση ασφαλείας μετά από
1 - 2	6 Ώρες
3 - 4	5 Ώρες
5	4 Ώρες
6 - 9	1,5 Ώρες

Παιδικό κλείδωμα:

Η λειτουργία παιδικού κλειδώματος μπορεί να ενεργοποιηθεί αφού ενεργοποιήσετε τον έλεγχο. Για να ενεργοποιήσετε το παιδικό κλείδωμα, πατήστε ταυτόχρονα τη δεξιά και την αριστερή πλευρά του κουμπιού κύλισης και, στη συνέχεια, πατήστε ξανά τη δεξιά πλευρά του κουμπιού κύλισης. Σε όλες τις ενδείξεις των εστιών θα εμφανιστεί η ένδειξη "L" που σημαίνει LOCKED (ΚΛΕΙΔΩΜΕΝΟ) και το στοιχείο ελέγχου δεν μπορεί να αλλάξει. (Αν μια ζώνη είναι ζεστή, θα εμφανίζονται εναλλάξ οι ενδείξεις "L" και "H".)

Η κουζίνα θα παραμείνει σε κλειδωμένη κατάσταση μέχρι να ξεκλειδωθεί, ακόμα και αν ενεργοποιηθεί και απενεργοποιηθεί το στοιχείο ελέγχου.

Για να απενεργοποιήσετε το παιδικό κλείδωμα, ενεργοποιήστε πρώτα την κουζίνα. Πατήστε ταυτόχρονα τη δεξιά και την αριστερή πλευρά του κουμπιού κύλισης και, στη συνέχεια, πατήστε ξανά την αριστερή πλευρά του κουμπιού κύλισης. Η ένδειξη "L" θα εξαφανιστεί από την οθόνη και η κουζίνα θα απενεργοποιηθεί.

Κλείδωμα κουμπιών

Το κλείδωμα κουμπιών εμποδίζει τη λειτουργία της συσκευής και την θέτει σε λειτουργία εξοικονόμησης κατά τη διάρκεια της λειτουργίας της. Δεν επιτρέπει τη μετατροπή τιμών μέσω αγγίγματος, όπως η αύξηση της έντασης και άλλες. Μόνο η απενεργοποίηση της συσκευής είναι δυνατή.

Η λειτουργία κλειδώματος γίνεται ενεργή αν πατηθεί το κουμπί Κλειδώματος κουμπιών 🔒 για τουλάχιστον 2 δευτερόλεπτα. Η λειτουργία αυτή επιβεβαιώνεται με ένα ηχητικό σήμα. Αφού ολοκληρωθεί η λειτουργία μετά το άγγιγμα για περισσότερο από 2 δευτερόλεπτα, αναβοσβήνει η ένδειξη κλειδώματος κουμπιών και ο χειρισμός των εστιών κλειδώνει.

Λειτουργία χρονοδιακόπτη:

Η λειτουργία χρονοδιακόπτη πραγματοποιείται σε δύο εκδόσεις:

Χρονοδιακόπτης υπενθύμισης λεπτών (1 ως 99 λεπτά):

Ο χρονοδιακόπτης υπενθύμισης λεπτών μπορεί να χρησιμοποιηθεί όταν είναι απενεργοποιημένες οι ζώνες μαγειρέματος. Η οθόνη του χρονοδιακόπτη εμφανίζει την ένδειξη "00" με μια αναλάμπουσα τελεία.

Χρησιμοποιήστε τα κουμπιά κύλισης χρόνου IIIIIIIIIIIIIII για αύξηση/μείωση του χρόνου. Το εύρος ρύθμισης είναι μεταξύ 0 και 99 λεπτών. Αν δεν υπάρξει χειρισμός εντός 10 δευτερολέπτων, ο χρονοδιακόπτης υπενθύμισης λεπτών θα ρυθμιστεί και η αναλάμπου-

σα τελεία θα εξαφανιστεί. Αφού ρυθμιστεί ο χρόνος, αρχίζει η αντίστροφη μέτρηση σύμφωνα με τη ρύθμιση.

Μόλις παρέλθει ο χρόνος, ακούγεται ηχητικό σήμα και αναβοσβήνει η ένδειξη του χρονοδιακόπτη. Το ηχητικό σήμα θα διακόπτεται αυτόματα μετά από 30 δευτερόλεπτα ή/και με το πάτημα οποιουδήποτε κουμπιού.

Ο χρονοδιακόπτης υπενθύμισης λεπτών μπορεί να αλλάξει ή να απενεργοποιηθεί οποιαδήποτε στιγμή χρησιμοποιώντας τα κουμπιά κύλισης χρόνου IIIIIIIIIIIIII Η απενεργοποίηση της κουζίνας με άγγιγμα σε οποιαδήποτε στιγμή απενεργοποιεί και τον χρονοδιακόπτη υπενθύμισης λεπτών.

Χρονοδιακόπτης ζώνης μαγειρέματος (1 ως 99 λεπτά):

Όταν η εστία είναι ενεργοποιημένη, υπάρχει η δυνατότητα προγραμματισμού ανεξάρτητου χρονοδιακόπτη για κάθε ζώνη μαγειρέματος.

Επιλέξτε μια ζώνη μαγειρέματος, επιλέξτε τη ρύθμιση θερμοκρασίας και, τελικά, ενεργοποιήστε το κουμπί ρύθμισης χρονοδιακόπτη , ο χρονοδιακόπτης μπορεί να προγραμματιστεί ως λειτουργία απενεργοποίησης για μια ζώνη μαγειρέματος. Γύρω από το χρονοδιακόπτη βρίσκονται τέσσερις λυχνίες LED. Αυτές υποδεικνύουν για ποια ζώνη μαγειρέματος έχει ενεργοποιηθεί ο χρονοδιακόπτης.

10 δευτερόλεπτα μετά από τον τελευταίο χειρισμό, η ένδειξη του χρονοδιακόπτη αλλάζει στη ρύθμιση του χρονοδιακόπτη που πρόκειται να λήξει αμέσως μετά (σε περίπτωση προγραμματισμού περισσότερων από 1 ζωνών μαγειρέματος).

Μόλις τελειώσει η αντίστροφη μέτρηση στον χρονοδιακόπτη, ακούγεται ηχητικό σήμα και η οθόνη του χρονοδιακόπτη εμφανίζει στατική ένδειξη "00", αναβοσβήνει η λυχνία LED της αντίστοιχης ζώνης μαγειρέματος. Η προγραμματισμένη ζώνη μαγειρέματος απενεργοποιείται και, αν η ζώνη μαγειρέματος είναι θερμή, εμφανίζεται η ένδειξη "H".

Το ηχητικό σήμα κι η αναλαμπή της λυχνίας LED του χρονοδιακόπτη σταματούν αυτόματα μετά από 30 δευτερόλεπτα ή/και μετά το πάτημα οποιουδήποτε κουμπιού.

Βομβητής:

Ενώ η κουζίνα βρίσκεται σε λειτουργία, οι ακόλουθες δραστηριότητες θα σηματοδοτούνται μέσω βομβητή:

Κανονική ενεργοποίηση κουμπιού με σύντομο ηχητικό σήμα

Συνεχές πάτημα κουμπιών για μεγαλύτερο χρονικό διάστημα (10 δευτερόλεπτα), με μακρύτερο, διακοπτόμενο ηχητικό σήμα.

Λειτουργία επιτάχυνσης:

Πρέπει να επιλεχθεί ζώνη μαγειρέματος, να ρυθμιστεί το επίπεδο μαγειρέματος στο "επιθυμητό επίπεδο μαγειρέματος" και να πατηθεί ξανά το κουμπί P (Επιτάχυνση).

Η λειτουργία επιτάχυνσης μπορεί να ενεργοποιηθεί αν το επαγωγικό στοιχείο αποδεχθεί τη ρύθμιση σε αυτή τη ζώνη μαγειρέματος. Η η λειτουργία επιτάχυνσης είναι ενεργή, εμφανίζεται το "P" στην αντίστοιχη ένδειξη.

Η ενεργοποίηση της λειτουργίας επιτάχυνσης μπορεί να προκαλέσει υπέρβαση της μέγιστης ισχύος και την

ενεργοποίηση της ενσωματωμένης διαχείρισης ισχύος.

Η απαραίτητη μείωση ισχύος υποδεικνύεται με την αναλαμπή της ένδειξης της αντίστοιχης ζώνης μαγειρέματος. Η αναλαμπή είναι ενεργή για 3 δευτερόλεπτα και επιτρέπει περαιτέρω προσαρμογές των ρυθμίσεων πριν από τη μείωση της ισχύος.

Λειτουργία ειδικού μαγειρέματος

Αγγίξτε το κουμπί επιλογής εστίας διαδοχικά για βράσιμο, τηγάνισμα, διατήρηση θερμότητας, λιώσιμο σοκολάτας. Οι λειτουργίες βρασμού και τηγανίσματος δεν μπορούν να πραγματοποιούνται ταυτόχρονα, αλλά αφού ακούσετε ένα ηχητικό σήμα από την κουζίνα, είναι δυνατή η ταυτόχρονη ενεργοποίηση βρασμού και τηγανίσματος.

Λειτουργία βρασμού**

Αυτή η λειτουργία επιτρέπει το βράσιμο του νερού και τη διατήρησή του κοντά στο σημείο βρασμού. Για να ενεργοποιήστε τη λειτουργία βρασμού, πατήστε δύο φορές το κουμπί επιλογής εστίας. Μόλις ενεργοποιηθεί η λειτουργία βρασμού, η αντίστοιχη ένδειξη θα είναι 'b'. Αφού βράσει το νερό, η κουζίνα παράγει ένα ηχητικό σήμα. Το σήμα αυτό υποδεικνύει πως ολοκληρώθηκε ο βρασμός και το περιεχόμενο σιγοβράζει πλέον.

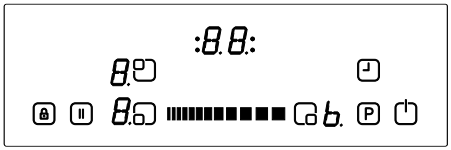

Λειτουργία τηγανίσματος

Αυτή η λειτουργία προσφέρει το τηγάνισμα του λαδιού γύρω στους 160°C.

Για να ενεργοποιήσετε τη λειτουργία τηγανίσματος, πατήστε το

κουμπί επιλογής εστίας τρεις φορές. Μόλις ενεργοποιηθεί η λειτουργία τηγανίσματος, η αντίστοιχη ένδειξη θα είναι ‘F'. Μετά από λίγη ώρα, η κουζίνα εκπέμπει ένα ηχητικό σήμα. Το σήμα υποδεικνύει ότι το λάδι είναι έτοιμο για τηγάνισμα.

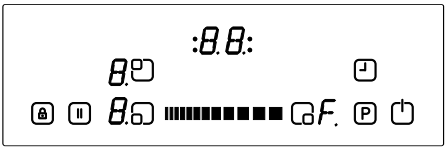

Λειτουργία διατήρησης θερμότητας**

Αυτή η λειτουργία προσφέρει την αυτόματη διατήρηση του γεύματος κοντά στους 50°C. Για να ενεργοποιήστε τη λειτουργία διατήρησης θερμότητας, πατήστε το κουμπί επιλογής εστίας τέσσερις φορές. Μόλις ενεργοποιηθεί η λειτουργία διατήρησης θερμότητας, η αντίστοιχη ένδειξη θα είναι 'u'.

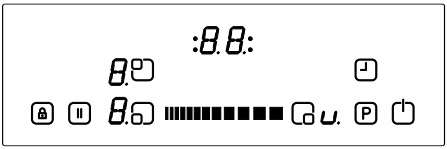

Λειτουργία λιωσίματος σοκολάτας

Η λειτουργία αυτή επιτρέπει το λιώσιμο σοκολάτας ή τη διατήρηση παρόμοιων υλικών αυτόματα κοντά στη θερμοκρασία των 40°C. Για ενεργοποίηση της λειτουργίας για λιώσιμο σοκολάτας, πατήστε το κουμπί επιλογής εστίας πέντε φορές. Μόλις ενεργοποιηθεί η λειτουργία για λιώσιμο σοκολάτας, η αντίστοιχη ένδειξη θα είναι 'c'.

**Η απόδοση και ο χρόνος μπορεί να

διαφέρουν ανάλογα με την ποσότητα των τροφίμων και την ποιότητα του τηγανιού. 1,5 λίτρο νερού και 0,5 λίτρο λαδιού προσφέρουν τη βέλτιστη απόδοση μαγειρέματος με αυτές τις λειτουργίες.

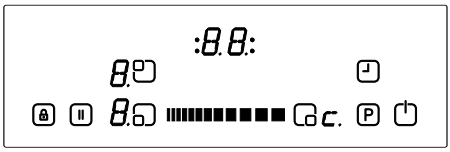

Έξυπνη παύση

Όταν είναι ενεργοποιημένη, η Έξυπνη παύση μειώνει την ισχύ σε όλες τις εστίες που έχουν ενεργοποιηθεί.

Στη συνέχεια, αν απενεργοποιήσετε την Έξυπνη παύση, οι εστίες επιστρέφουν αυτόματα στο προηγούμενο επίπεδό τους.

Αν δεν απενεργοποιηθεί η Έξυπνη παύση, η κουζίνα θα κλείσει μετά από 30 λεπτά.

Πατήστε (⏸) για να ενεργοποιήσετε την Έξυπνη παύση. Η ισχύς των ενεργοποιημένων εστιών θα μειωθεί σε επίπεδο 1 και σε όλες τις εστίες θα εμφανιστεί η ένδειξη “II”.

Πατήστε ξανά (⏸) για να απενεργοποιήσετε την Έξυπνη παύση. Η ένδειξη “II” θα εξαφανιστεί και οι εστίες θα λειτουργούν πλέον στο επίπεδο που είχε ρυθμιστεί νωρίτερα.

ΣΥΜΒΟΥΛΕΣ ΚΑΙ ΥΠΟΔΕΙΞΕΙΣ

Μαγειρικά σκεύη

· Να χρησιμοποιείτε μαγειρικά σκεύη με παχιά τοιχώματα, λεία κάτω επιφάνεια, με διάμετρο ίση με την εστία. Αυτό συμβάλλει στη μείωση του χρόνου μαγειρέματος.

· Μαγειρικά σκεύη από χάλυβα, επισμαλτωμένο χάλυβα, χυτοσίδηρο και ανοξείδωτο χάλυβα (εφόσον φέρουν κατάλληλη σήμανση από τον κατασκευαστή) θα σας προσφέρουν τα βέλτιστα αποτελέσματα.

· Μαγειρικά σκεύη από επισμαλτωμένο χάλυβα ή με βάσεις από αλουμίνιο ή χαλκό μπορεί να αφήσουν υπολείμματα μετάλλων στην κουζίνα. Αν παραμείνουν εκεί, είναι πολύ δύσκολο να αφαιρεθούν. Να καθαρίζετε την κουζίνα μετά από κάθε χρήση.

· Ένα μαγειρικό σκεύος είναι κατάλληλο για επαγωγή όταν ο μαγνήτης κολλάει στο κάτω μέρος του σκεύους.

· Το μαγειρικό σκεύος πρέπει να τοποθετείται κεντρικά πάνω στη ζώνη μαγειρέματος. Αν δεν τοποθετηθεί σωστά, εμφανίζεται η ένδειξη.

· Όταν χρησιμοποιείτε ορισμένα τηγάνια, μπορεί να τα ακούσετε να κάνουν διάφορους θορύβους. Αυτό οφείλεται στη σχεδίαση των τηγανιών και δεν επηρεάζει την απόδοση ή την ασφάλεια της κουζίνας.

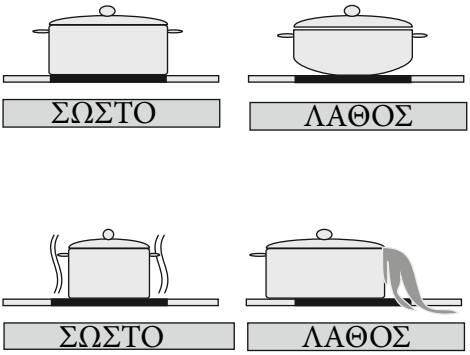

Εξοικονόμηση ενέργειας

· Οι επαγωγικές ζώνες μαγειρέματος προσαρμόζονται αυτόματα στο μέγεθος του πάτου των μαγειρικών σκευών μέχρι κάποιο όριο. Παρόλα αυτά, το μαγνητικό μέρος του πάτου του μαγειρικού σκεύους πρέπει να έχει ελάχιστη διάμετρο ανάλογα με το μέγεθος της ζώνης μαγειρέματος.

· Τοποθετείτε τα μαγειρικά σκεύη στη ζώνη μαγειρέματος πριν την ενεργοποιήσετε. Αν ενεργοποιηθεί πριν τοποθετήσετε ένα μαγειρικό σκεύος πάνω της, η ζώνη μαγειρέματος δεν λειτουργεί και η ένδειξη ελέγχου δείχνει.

· Χρησιμοποιήστε καπάκι για να μειώσετε το χρόνο μαγειρέματος.

· Μόλις το υγρό φτάσει σε βρασμό, μειώστε τη ρύθμιση θερμοκρασίας.

· Ελαχιστοποιήστε την ποσότητα υγρών ή λίπους για να μειώσετε τους χρόνους μαγειρέματος.

· Επιλέξτε την κατάλληλη ρύθμιση θερμοκρασίας για να τις εφαρμογές μαγειρέματος.

Παραδείγματα εφαρμογών μαγειρέματος

Οι πληροφορίες στον ακόλουθο πίνακα χρησιμεύουν απλώς ως οδηγός.

Ρυθμίσεις	Χρησιμοποιήστε για
0	Στοιχείο εκτός λειτουργίας
1- 3	Ήπια θέρμανση
4 - 5	Ήπιο βράσιμο, αργό ζέσταμα
6 - 7	Ξαναζέσταμα και γρήγορο χαμηλό βράσιμο
8	Βράσιμο, σοτάρισμα και καψάλισμα
9	Μέγιστη θερμότητα
P	Λειτουργία επιτάχυνσης

Υποδείξεις καθαρισμού

· Μην χρησιμοποιείτε αποξεστικά πανάκια, διαβρωτικά καθαριστικά, καθαριστικά αερολύματα ή αιχμηρά αντικείμενα για το καθάρισμα των επιφανειών της κουζίνας.

· Για να αφαιρέσετε καμένο φαγητό, μουσκέψτε το με υγρό πανάκι και υγρό καθαρισμού.

· Μπορείτε να χρησιμοποιήσετε ξύστρα για καθάρισμα φαγητού ή υπολειμμάτων. Τα φαγητά που κολλάνε πρέπει να καθαρίζονται αμέσως αφού χυθούν, πριν κρυώσει η γυάλινη επιφάνεια.

· Όταν χρησιμοποιείτε ξύστρα, να προσέχετε ώστε να μην γδέρνετε την κόλλα σιλικόνης που εφαρμόζεται στις ακμές του γυάλινης επιφάνειας.

· Η ξύστρα έχει ξυράφι, συνεπώς, πρέπει να φυλάσσεται μακρυά από παιδιά.

· Να χρησιμοποιείτε ειδικό καθαριστικό για κεραμική κουζίνα ενόσω η κουζίνα είναι θερμή στο άγγιγμα. Να ξεβγάζετε και να στεγνώνετε με καθαρό πανί ή χαρτοπετσέτα.

ΕΓΚΑΤΑΣΤΑΣΗ ΤΗΣ ΣΥΣΚΕΥΗΣ

ΠΡΟΕΙΔΟΠΟΙΗΣΗ:

Η ηλεκτρική σύνδεση της κουζίνας αυτής θα πρέπει να πραγματοποιηθεί από ηλεκτρολόγο που διαθέτει τα κατάλληλα προσόντα, σύμφωνα με τις οδηγίες που περιέχονται σε αυτόν τον οδηγό και σε συμφωνία με τους τρέχοντες κανονισμούς. Η εγγύηση δεν θα ισχύει σε περίπτωση ζημιάς η οποία έχει προκύψει ως αποτέλεσμα ακατάλληλης σύνδεσης ή εγκατάστασης. Η συσκευή αυτή πρέπει να είναι γειωμένη.

Ασφάλεια εγκατάστασης

▪ Κάθε υπερκείμενη επιφάνεια, θα πρέπει να απέχει τουλάχιστον 65 εκατ. από την κουζίνα.

· Οι ανεμιστήρες εξαγωγής θα πρέπει να τοποθετούνται σύμφωνα με τις οδηγίες του κατασκευαστή.

· Ο τοίχος που βρίσκεται σε επαφή με το πίσω μέρος της κουζίνας πρέπει να αποτελείται από υλικό ανθεκτικό στη φλόγα.

· Το μήκος του καλωδίου τροφοδοσίας δεν θα πρέπει να ξεπερνάει τα 2 μέτρα.

Προσαρμογή της κουζίνας σε πάγκο εργασίας

· Η κουζίνα μπορεί να εισαχθεί σε οποιονδήποτε πάγκο εργασίας, υπό την προϋπόθεση ότι θα είναι ανθεκτικός σε θερμότητα τουλάχιστον μέχρι 90ºC.

· Διαμορφώστε ένα άνοιγμα με τις διαστάσεις που υποδεικνύονται στην παρακάτω εικόνα και στην επόμενη σελίδα.

· Η επαγωγική κουζίνα μπορεί να ενσωματωθεί σε πάγκους εργασίας πάχους 25 έως 40 χλστ.

PRODUCT DIMENSION	W (mm)	D (mm)	H (mm)
	590	520	53

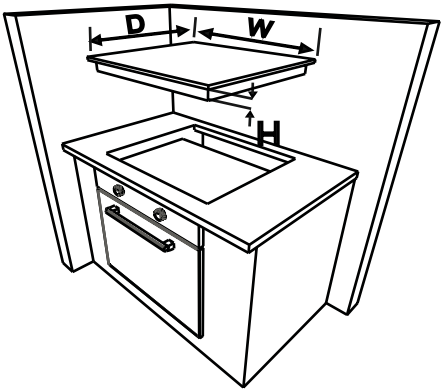

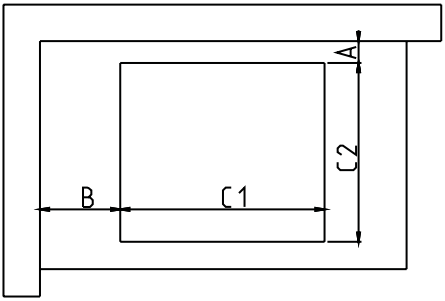

CUTOUT DIMENSION	C1 (mm)	C2 (mm)
	560	490

NEIGHBOUR HOOD WALLS	MIN A (mm)	MIN B (mm)
WOOD / CONCRETE OR CERAMIC TILED	50	50

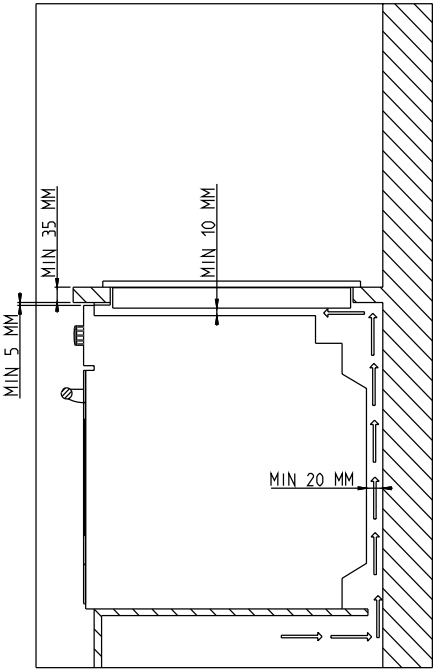

PRODUCT DIMENSION	W (mm)	D (mm)	H (mm)
	590	520	53

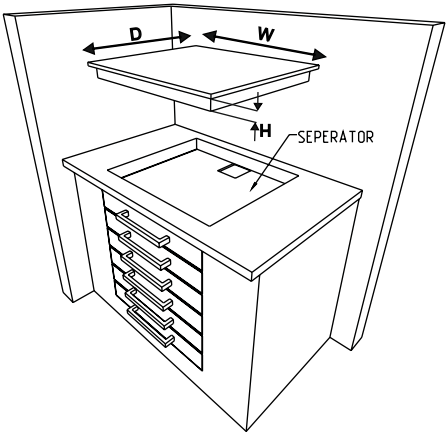

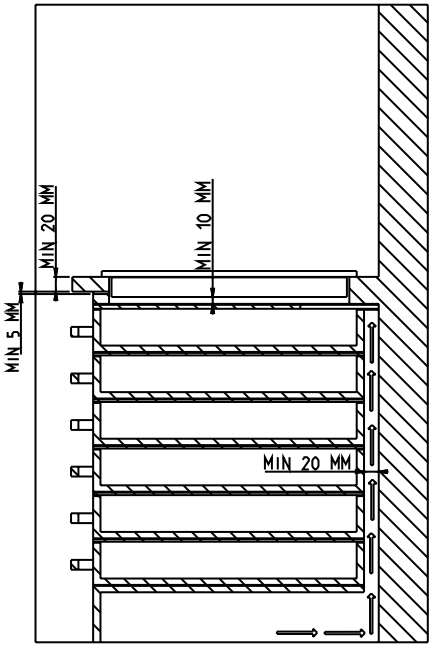

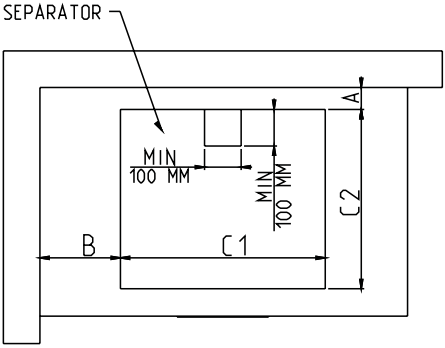

Εφαρμόστε την παρεχόμενη αυτοκόλλητη ταινία σφράγισης περιμετρικά σε όλη την κάτω ακμή της γυάλινης επιφάνειας μαγειρέματος, κατά μήκος της εξωτερικής ακμής του υαλοκεραμικού πλαισίου. Μην την τεντώνετε.

Βιδώστε τα 4 υποστηρίγματα στερέωσης στον πάγκο εργασίας στα πλευρικά τοιχώματα του προϊόντος.

CUTOUT DIMENSION	C1 (mm)	C2 (mm)
	560	490

NEIGHBOUR HOOD WALLS	MIN A (mm)	MIN B (mm)
WOOD / CONCRETE OR CERAMIC TILED	50	50

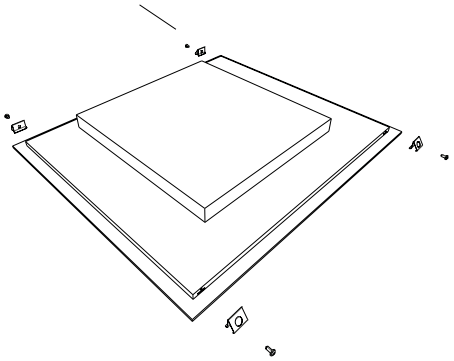

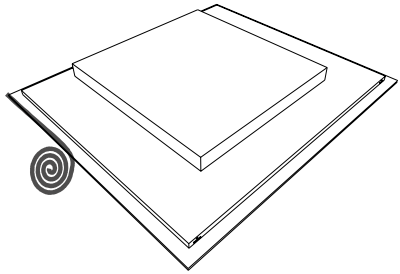

Ηλεκτρολογική σύνδεση

Πριν κάνετε τη σύνδεση, ελέγξτε τα ακόλουθα:

Η τάση τροφοδοσίας είναι ίδια με εκείνη που αναφέρεται στην ταμπέλα χαρακτηριστικών λειτουργίας που βρίσκεται στο πίσω μέρος της κουζίνας σας.

Η εγκατάσταση μπορεί να υποστηρίξει το φορτίο της συσκευής (βλέπε ταμπέλα χαρακτηριστικών λειτουργίας).

Η παροχή ηλεκτρικού ρεύματος διαθέτει σύνδεση γείωσης, η οποία συμμορφώνεται με τις προβλέψεις των κανονισμών που ισχύουν και βρίσκεται σε καλή κατάσταση λειτουργίας.

Ο διακόπτης με ασφάλεια είναι εύκολα προσβάσιμος μετά την εγκατάσταση της κουζίνας.

Αν δεν υπάρχει αποκλειστικό κύκλωμα και διακόπτης με ασφάλεια για την κουζίνα, πρέπει να εγκατασταθούν από αρμόδιο ηλεκτρολόγο πριν από τη σύνδεση της κουζίνας.
Πρέπει να συνδεθεί εγκεκριμένο καλώδιο από τη Μονάδα Καταναλωτή (κύριο διακόπτη ασφαλειών) και να διαθέτει προστασία με δική του ασφάλεια 50 amp ή αυτόματο μικροδιακόπτη ηλεκτρικού ρεύματος (MCB). Ο ηλεκτρολόγος πρέπει να προμηθεύσει διακόπτη με ασφάλεια για όλους τους πόλους, ο οποίος θα αποσυνδέει και τους αγωγούς που διαρρέονται από ρεύμα και τον ουδέτερο με ελάχιστο διαχωρισμό επαφών 3,0 χλστ.

Ο ασφαλειοδιακόπτης θα πρέπει να τοποθετηθεί στον τοίχο της κουζίνας, πάνω από τον πάγκο εργασίας και προς την πλευρά της κουζίνας, αλλά όχι πάνω από την κουζίνα, σύμφωνα με τους κανονισμούς IEE. Συνδέστε τον ασφαλειοδιακόπτη σε κουτί σύνδεσης το οποίο θα πρέπει να τοποθετηθεί στον τοίχο περίπου 61 εκατ. (24 ίντσες) πάνω από τη στάθμη του δαπέδου και πίσω από την κουζίνα. Μετά μπορεί να συνδεθεί το καλώδιο τροφοδοσίας της κουζίνας. Συνδέστε το ένα άκρο στο κουτί σύνδεσης και το άλλο στο κουτί σύνδεσης της κουζίνας που βρίσκεται στο πίσω μέρος της κουζίνας. Αφαιρέστε το κάλυμμα του κουτιού σύνδεσης ηλεκτρικού ρεύματος και συνδέστε το καλώδιο σύμφωνα με το διάγραμμα καλωδίωσης.

Το καλώδιο τροφοδοσίας πρέπει να τοποθετείται μακριά από άμεσες πηγές θερμότητας.

Για την υαλοκεραμική κουζίνα, το καλώδιο πρέπει να είναι H05VV-F 3X4 mm² 60227 IEC 53 ••. Το διά-γραμμα καλωδίωσης μπορεί να βρεθεί

στο κάτω μέρος της συσκευής.

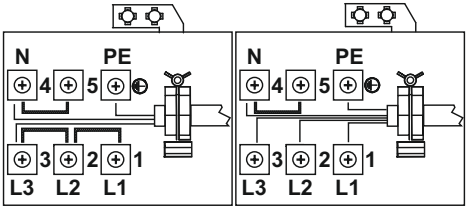

ΚΩΔΙΚΟΙ ΣΦΑΛΜΑΤΩΝ

Σε περίπτωση σφάλματος, στις ενδείξεις των εστιών θα εμφανίζεται ο κωδικός του σφάλματος.

E1: Ο Ανεμιστήρας ψύξης είναι απενεργοποιημένος, καλέστε εξουσιοδοτημένο τεχνικό σέρβις.

E3: Η τάση τροφοδοσίας είναι διαφορετική από τις ενδεικνυόμενες τιμές, απενεργοποιήστε την κουζίνα αγγίζοντας το κουμπί ⏻ , περιμένετε μέχρι να εξαφανιστεί η ένδειξη “H” για όλες τις ζώνες, ενεργοποιήστε την κουζίνα πατώντας το κουμπί ⏻ και συνεχίστε τη χρήση. Αν εμφανιστεί το ίδιο σφάλμα, καλέστε έναν εξουσιοδοτημένο τεχνικό σέρβις.

E4: Η συχνότητα τροφοδοσίας είναι διαφορετική από τις ενδεικνυόμενες τιμές, απενεργοποιήστε την κουζίνα πατώντας το κουμπί ⏻ , περιμένετε μέχρι να εξαφανιστεί η ένδειξη “H” για όλες τις ζώνες, ενεργοποιήστε την κουζίνα πατώντας το κουμπί ⏻ και συνεχίστε τη χρήση. Αν παραμένει το ίδιο σφάλμα, αποσυνδέστε και επανασυνδέστε την κουζίνα, ενεργοποιήστε την κουζίνα πατώντας ⏻ συνεχίστε τη χρήση της. Αν εμφανίζεται το ίδιο σφάλμα, καλέστε εξουσιοδοτημένο τεχνικό σέρβις.

E5: Η θερμοκρασία στο εσωτερικό της κουζίνας είναι πολύ υψηλή, απενεργοποιήστε την κουζίνα πατώντας ⏻ αφήστε τις εστίες να κρυώσουν.

E6: Σφάλμα επικοινωνίας μεταξύ του στοιχείου ελέγχου αφής και της εστίας, καλέστε εξουσιοδοτημένο τεχνικό σέρβις.

E7: Ο αισθητήρας θερμοκρασίας πηνίου είναι απενεργοποιημένος, καλέστε εξουσιοδοτημένο τεχνικό σέρβις.

E8: Ο αισθητήρας θερμοκρασίας του ψύκτη είναι απενεργοποιημένος, καλέστε εξουσιοδοτημένο τεχνικό σέρβις.

E9: Σφάλμα βαθμονόμησης, καλέστε εξουσιοδοτημένο τεχνικό σέρβις.

TARTALOMJEGYZÉK:

Biztonsági előírások
Készülék bemutatása
Főző felület és a főzőhelyek kezelőpanelje
A készülék használata
A készülék ki- és bekapcsolása
A főzőhelyek ki- és bekapcsolása
Intelligens szünet (Smart Pause)
Maradékhő kijelző.
Biztonsági kikapcsolás funkció
Gyermekzár
Időzítő funkció
Hangjelzések
Rásegítés funkció
Speciális főzés funkciók
Tippek és tanácsok
A készülék beépítése
Biztonságos beépítés
A főzőlap munkalapba illesztése
Elektromos bekötés
Elektromos bekötés ábrája

BIZTONSÁGI FIGYELMEZTETÉSEK

KÉSZÜLÉKE HASZNÁLATA ELŐTT ALAPOSAN OLVASSÁ ÁT AZ EGÉSZ ÚTMUTATÓT. ŐRIZZE MEG AZ ÚTMUTATÓT KÖNNYEN ELÉRHETŐ HELYEN A KÉSŐBBI ESETLEGES TÁJÉKOZÓDÁSHOZ.

EZ AZ ÚTMUTATÓ TÖBB HASONLÓ MODELLHEZ KÉSZÜLT. EZÉRT ELKÉPZELHETŐ, HOGY AZ ÖN KÉSZÜLÉKE NEM RENDELKEZIK AZ ÖSSZES ITT BEMUTATOTT FUNKCIÓVAL. A HASZNÁLATI ÚTMUTATÓ OLVASÁSA KÖZBEN KÜLÖNÖSEN FIGYELJEN AZ IKONOKKAL JELZETT RÉSZEKRE.

Általános biztonsági figyelmeztetések

- A készüléket 8. életévüket betöltött gyermekek, korlátozott fizikai, érzékszervi vagy szellemi képességű személyek vagy tapasztalattal, ill. ismerettel nem rendelkező személyek csak akkor használhatják, ha felügyeletük biztosított, vagy a készülék biztonságos használatát nekik elmagyarázták, és az esetleges veszélyeket megértették. Soha ne engedjen gyerekeket a készülékkel játszani! A tisztítást és karbantartást nem végezheti felügyelet nélküli gyermek.
- FIGYELEM: A készülék és hozzáférhető részei használat közben felforrósodnak. Ügyeljen rá, hogy ne érjen hozzá a forró részekhez. Felügyelet nélkül ne engedjen 8 évnél fiatalabb gyerekeket a készülék közelébe.
- FIGYELEM: Felügyelet nélkül a tűzhelyen hagyott forró zsír vagy olaj veszélyes lehet, és tüzet okozhat. SOHA ne próbálja meg vízzel eloltani a tüzet! Kapcsolja ki a készüléket, majd fojtsa el a tüzet egy fedővel vagy oltókendővel.

- FIGYELEM: Tűzveszély: ne tároljon tárgyakat a főzőfelületen.
- FIGYELEM: Ha a főzőlap felülete megrepedt, kapcsolja ki a készüléket az áramütés elkerülése érdekében.
- Ne helyezzen fém tárgyakat, például kést, villát, kanalat vagy fedőt, az indukciós főzőlap felületére, mivel felforrósodhatnak.
- Használat után kapcsolja ki az indukciós főzőlapot a kezelő gombokkal, ne bízza azt az edény érzékelő funkcióra.
- A fedéllel ellátott főzőlapok esetében a fedél felnyitása előtt le kell törölni róla az esetlegesen kifröcscsent szennyeződéseket. A főzőlap felületét hagyja lehűlni, mielőtt lehajtaná a fedelét.
- A készüléket ne működtesse külső időzítő vagy önálló távirányító rendszer segítségével.
- Ne használjon dörzsölő hatású tisztítószereket vagy éles fém eszközöket a sütőajtó üvegének tisztításához. Megkarcolhatják az üveg felületét, ami az üveg összetöréséhez, vagy a felszín sérüléséhez vezethet.
- Ne használjon a készülék tisztításához gőzsugaras tisztítógépet.
- Készülékét az érvényes nemzeti és nemzetközi szabványoknak és szabályoknak megfelelően gyártottuk.
- A karbantartási és szerelési munkákat csak az arra jogosult szakképzett szerelő végezheti el. A hivatalos engedély nélküli szerelő által végzett beszerelési és javítási munkák veszélyt jelenthetnek Önre. Veszélyes a készülék műszaki jellemzőit bármilyen módon megváltoztatni vagy módosítani.

- Beszerelés előtt győződjön meg róla, hogy a helyi szolgáltatás feltételei (a gáz típusa és a gáznyomás vagy a villamos feszültség és frekvencia), valamint a készülék követelményei megfelelnek egymásnak. A készülék követelményeit megtalálja a címkén.
- FIGYELEM: Ez a készülék étel készítésére és kizárólag háztartási használatra készült. Tilos bármilyen más célra és más módon használni, így például nem-háztartási célra, vagy kereskedelmi célra, illetve fűtésre használni.
- Minden lehetséges biztonsági intézkedést megtettünk az Ön biztonsága érdekében. Mivel az üveg eltörhet, ezért legyen különösen óvatos takarítása közben, ne sértse meg a felületét. Ügyeljen rá, hogy ne verje vagy üsse az üveg felülethez a kiegészítőket, edényeket.
- Győződjön meg róla, hogy a tápkábel nem ékelődött be a beszerelés során. Ha a tápkábel sérült, a veszély elhárítása érdekében a gyártónak, a hivatalos márkaszervizének vagy hasonlóan képzett szakembernek kell kicserélnie.

Figyelmeztetések beszereléshez

- A készülék teljes beszerelése előtt ne használja azt!
- A készüléket hivatásos szakembernek kell beszerelnie és beüzemelnie. A gyártó nem vállal felelősséget semmilyen kárért, ami hibás elhelyezésből és jogosulatlan személy általi beszerelésből ered.
- Kicsomagoláskor ellenőrizze, hogy a készülék nem sérült meg szállítás közben. Bármilyen sérülés esetén a készüléket ne használja, és azonnal hívjon egy képzett szerelőt. Mivel a csomagoláshoz felhasznált anyagok (nylon, tűzőkapcsok, hungarocell, stb.) veszélyesek lehetnek a gyerekekre, ezért össze kell gyűjteni őket, és azonnal ki kell dobni.
- Védje készülékét a környezeti hatásoktól. Ne tegye ki olyan hatásnak, mint napsütés, eső, hó, stb.
- A készülék környezetében lévő anyagoknak (pl. szekrény) legalább 100 °C-ig hőállónak kell lennie. A főzőlap alsó felülete használat közben felmelegedhet. Ezért a főzőlap alá egy elválasztólapot kell beépíteni.

- **Használat közben**

- A készülék működése közben ne tegyen gyúlékony vagy éghető anyagokat a közelébe.
- Ne hagyja őrizetlenül a tűzhelyt, ha szilárd vagy folyékony olajok használatával főz. A rendkívüli hő hatására meggyulladhatnak. Soha ne öntsön vizet az olaj által okozott tűzre. Tegye a serpenyő vagy nyeles lábos fedelet az edényre, hogy elfojtsa a keletkezett lángokat, és zárja el a főzőlapot.
- Az edényeket mindig a főzőhely közepére helyezze, fülüket pedig fordítsa úgy, hogy ne lehessen leverni, vagy beleakadni.
- Ha hosszabb ideig nem fogja használni a készüléket, húzza ki a csatlakozóját a konnektorból.

A főkapcsolót tartsa kikapcsolva. Ezen felül ha nem használja a készüléket, zárja el a gázcsapot.

- Mindig győződjön meg róla, hogy használaton kívül a szabályozó gombok mindig a "0" (leállított) állásón vannak.
-

Tisztítás és karbantartás

- Mindig kapcsolja ki a készüléket az olyan műveletek, mint tisztítás vagy karbantartás előtt. Csak a készülék csatlakozójának kihúzása, vagy a biztosíték kikapcsolása után fogjon bele a tisztításba.
- Ne távolítsa el a szabályozókat a kezelőpanel tisztításához.
- KÉSZÜLÉKE HATÉKONYSÁGÁNAK ÉS BIZTONSÁGOS MŰKÖDÉSÉNEK MEGŐRZÉSE ÉRDEKÉBEN JAVASOLJUK, HOGY CSAK EREDETI ALKATRÉSZEKET HASZNÁLJON, ÉS CSAK A HIVATALOS MÁRKASZERVIZZEL VÉGEZTESSE EL A SZÜKSÉGES JAVÍTÁSI MUNKÁKAT.

A FŐZŐLAP BEMUTATÁSA

Tisztelt Vásárlónk!

Kérjük, a főzőlap használata előtt olvassa el a használati útmutató utasításait, és őrizze meg az útmutatót a későbbi tájékozódáshoz.

Főzőlap felülete 3 főzőhellyel:

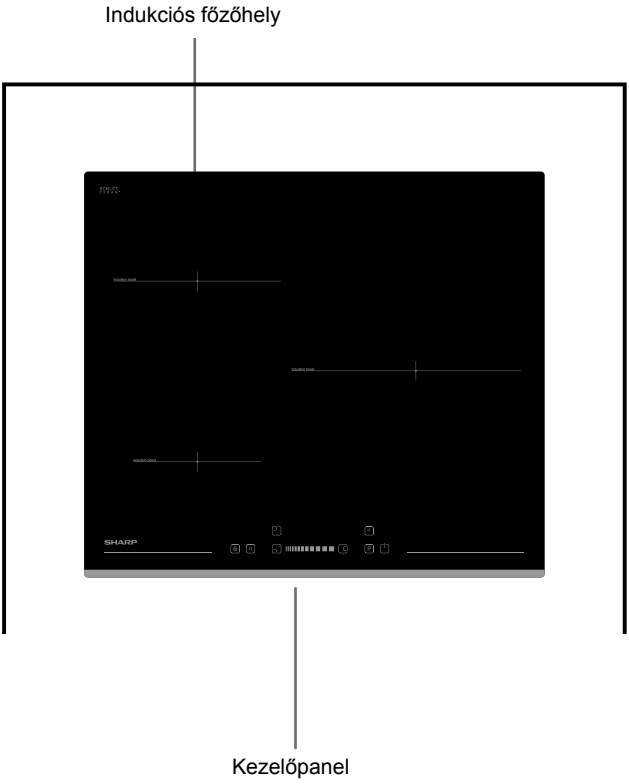

Megjegyzés: Az Ön főzőlapjának megjelenése eltérhet a fenti ábrán látható modellétől.

3 főzőhely kezelőpanelje:

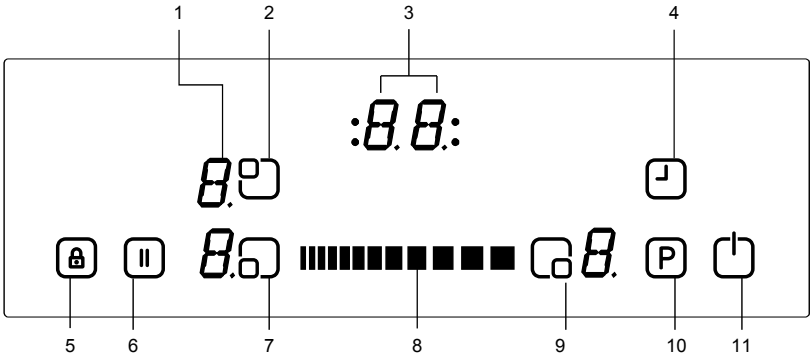

1- Főzőhely kijelző
2- Bal felső főzőhely kiválasztása
3- Időzítő kijelzője
4 - Időzítő
5- Billentyűzár kijelzője
6- Intelligens szünet
7- Bal alsó főzőhely kiválasztása
8- Csúszka kezelősáv
9- Jobb alsó főzőhely kiválasztása
10 - Rásegítés
11- Be/kikapcsolás

A KÉSZÜLÉK HASZNÁLATA

Az indukciós főzőhelyeket arra alkalmas edényekkel használja.

Elektromos csatlakoztatás után egy pillanatra az összes kijelző felvillan. Ezt követően a főzőlap készenléti üzemmódba lép, és készen áll a használatra.

A főzőlapot elektromos érzékelőkön keresztül vezérelheti, amiket érintéssel szabályozhat. Minden érintést hangjelzéssel nyugtáz a készülék (sípol).

A készülék bekapcsolása:

A BE/KI gombbal ⏻ kapcsolhatja be a készüléket. A főzőhelyek kijelzőin "0" látható és a jobb alsó pontok villognak. (Ha 20 másodpercen belül nem választ ki egy főzőhelyet, a főzőlap automatikusan kikapcsol.)

A készülék kikapcsolása:

Bármikor kikapcsolhatja a főzőlapot a ⏻ gomb megnyomásával.
A BE/KI gombnak ⏻ mindig a kikapcsolás a prioritása.

A főzőhelyek bekapcsolása:

Nyomja meg annak a főzőhelynek a gombját , amelyiken főzni szeretne. A kiválasztott főzőhely kijelzőjén egy állandóan világító pont lesz látható, és a többi főzőhely kijelzőjén látható villogó pontok kialszanak.

A kiválasztott főzőhely hőfokát beállíthatja a csúszka gombok megérintésével■■■■■■■■■■■A főzőhely készen áll a főzésre. A gyorsabb forraláshoz állítsa be a kívánt főzési hőfokot, majd nyomja meg a P gombot a Boost (Rásegítés) funkció aktiválásához.

A főzőhelyek kikapcsolása:

A főzőhely választó gombbal választhatja ki a kikapcsolni kívánt főzőhelyet. A ■■■■■■■■■■■ csúszka gombok segítségével csökkentse a hőmérsékletet "0"-ra. (A csúszka bal és jobb oldalának egyidejű megérintésével a hőfokot szintén "0"- ra állíthatja).

Ha a főzőhely meleg, a "0" helyett "H" látható a kijelzőn.

Az összes főzőhely kikapcsolása:

Az összes főzőhely egyszerre történő kikapcsolásához nyomja meg a ⏻ gombot.

Készenléti módban "H" jelzés látható a forró főzőhelyek kijelzőjén.

Maradékhő kijelző:

A maradékhő kijelző jelzi, hogy az adott főzőhely üveg felülete még veszélyesen magas hőmérsékletű.

A főzőhely kikapcsolása után az adott főzőhely kijelzőjén mindaddig látható a "H" jelzés, amíg hőmérséklete a kritikus szint alá nem süllyed.

Biztonsági kikapcsolás funkció:

Mindegyik főzőzóna egy megszabott maximális időtartamú működés után automatikusan kikapcsol, ha működése közben nem módosítják a hőfok beállításait. A főzőzóna beállításainak módosításakor a maximális működési időtartam számlálása elölről kezdődik.

A maximális működési időtartam hossza a kiválasztott hőfoktól függ.

Várja meg, amíg az ‘F’ jelzés eltűnik minden főzőhelytől, majd kapcsolja be a főzőlapot a ⏻ gombbal és folytassa a használatot.

Hőfok beállítás	Kikapcsolás az alábbi időtartam után
1 - 2	6 óra
3 - 4	5 óra
5	4 óra
6 - 9	1,5 óra

Gyermekzár:

A kezelőgombok valamelyikével történt bekapcsolás után aktiválható a gyermekzár funkció. A gyermekzár bekapcsolásához egyszerre nyomja meg a csúszka jobb és bal oldalát, majd érintse meg újból a csúszka jobb oldalát. A főzőhelyek kijelzőin egy "L" betű látható, ami a ZÁROLÁST ("LOCKED") jelöli és a készülék szabályozó gombjai nem használhatók. (Ha valamelyik főzőhely meleg, akkor az "L" és a "H" jelzés felváltva látható a kijelzőn.)

A főzőlap mindaddig lezárva marad, amíg fel nem oldják a lezárást, még akkor is, ha be-, majd újra kikapcsolják a készüléket.

A gyermekzár kikapcsolásához először kapcsolja be a főzőlapot. Nyomja meg egyszerre a csúszka bal és jobb oldalát, majd nyomja meg újból a csúszka jobb oldalát. Az "L" jelzés eltűnik a kijelzőről, és a főzőlap kikapcsol.

Billentyűzár

A billentyűzár funkcióval lezárhatja és biztonságos módba állíthatja a készüléket működés közben. Az olyan érintéssel állítható funkciók, mint például a hőfok növelése, nem elérhetők a billentyűzár aktiválása után. Csak a készülék kikapcsolása lehetséges.

A billentyűzár aktiváláshoz tartsa legalább 2 másodpercig lenyomva a Billentyűzár gombot 🔒 . A készülék hangjelzéssel nyugtázza a kiválasztást. A sikeres aktiválás után 2 másodperccel a Billentyűzár kijelző világítani kezd, és a főzőlap gombjai lezárulnak.

Időzítő funkció:

Az időzítés funkció kétféle módon használható:

Percszámláló (1..99 perc):

A perc időzítő akkor működtethető, ha a főzőhelyek ki vannak kapcsolva. Az időzítő kijelzőjén "00" látható villogó ponttal.

Használja az időzítő csúszka gombját IIIIIIIIIIIIII az időtartam növeléséhez/csökkentéséhez. Állítson be egy időtartamot 0 és 99 perc között. Ha 10 másodpercig nem érintik meg a gombokat, a perc időzítő elmenti a beállítást, és a villogó pont eltűnik. Az időtartam beállítása után az időzítő elkezdi a visszaszámlálást.

Ha az időtartam eltelt, a készülék hangjelzést ad, és az időzítő kijelzője

villog. A hangjelzés automatikusan elhallgat 30 másodperc után, vagy/és valamelyik gomb megnyomására.

A perc időzítő funkció bármikor módosítható, vagy ki is kapcsolható az időzítő csúszka gombjaival ⏻ IIIIIIIIIIIIIII Ha a gomb megnyomásával kapcsolja ki a főzőlapot, azzal a perc időzítőt is kikapcsolja.

Főzőhely időzítője (1..99 perc):

Ha a főzőlap be van kapcsolva, minden egyes főzőhelyhez egy önálló időzítőt programozhat be.

Válasszon ki egy főzőhelyet, majd állítsa be a hőmérséklet beállítását, majd nyomja meg az időzítő beállítása ⏲ gombot. Az időzítő beprogramozható, hogy kikapcsolja az adott főzőhelyet. Négy LED található az időzítő körül. Ezek jelölik, hogy melyik főzőhelyhez lett az időzítő bekapcsolva.

10 másodperccel az utolsó művelet után az időzítő kijelzője arra az időzítőre vált, amelyik a legközelebb jár le (ha egynél több főzőhelyhez programoztak be időzítőt).

Ha az időzítő lejárt, a készülék hangjelzést ad, és az időzítő kijelzőjén "00" látható, és az adott főzőhely időzítőjének LED jelzése villog. A beprogramozott főzőhely kikapcsol, és ha még forró, a "H" jelzés jelenik meg a kijelzőn.

A hangjelzés és az időzítő LED jelzése automatikusan kikapcsol 30 másodperc után, vagy ha megnyomják valamelyik gombot.

Hangjelzések:

A főzőlap működése közben a következő esetekben ad a készülék hangjelzést:

A normál gombnyomásokat rövid hangjelzés nyugtázza

A gombok hosszabb ideig (10 másodpercig) történő nyomva tartásakor a készülék hosszabb, szaggatott hangjelzést ad.

Boost (Rásegítés) funkció

Válasszon ki egy főzőhelyet, állítsa be a kívánt főzési hőfokot, majd nyomja meg újból a P (Boost) gombot.

A Boost (Rásegítés) funkció akkor kapcsolható be, ha az indukciós főzőlap elfogadja a beállítást az adott főzőhely esetében. Ha a Boost funkció aktív, egy "P" betű látható az adott főzőhely kijelzőjén.

A Boost funkció bekapcsolásával a készülék túllépheti a maximális teljesítményét, és az integrált teljesítménykezelő aktiválódhat.

A szükséges teljesítmény csökkentést az adott főzőhely kijelzőjének villogása jelzi. A villogás 3 másodpercig tart, és lehetővé teszi a beállítások módosítását, mielőtt a teljesítmény csökkentés aktiválódna.

Speciális főzés funkciók

A főzőhely kiválasztó gomb adott számú megnyomásával aktiválhatja a forralás, sütés, melegen tartás, csokoládé olvasztás funkciókat.. A forralás és a sütés funkció nem működhet egyszerre, de ha a főzőlap hangjelzést adott, lehetséges az egyszerre történő használat.

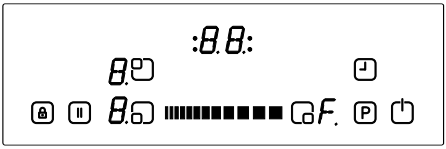

Forralás funkció**

Ez a funkció felforralja a vizet és forráspont közelében tartja. A forralás funkció bekapcsolásához nyomja meg kétszer a főzőhely kiválasztó gombot. Ha a forralás funkciót bekapcsolták, a főzőhely kijelzőjén egy 'b' betű látható. A víz felforralása után a főzőlap hangjelzést ad. A hangjelzés jelzi, hogy a forralás véget ért, a főzőlap lassú tűzön melegít tovább.

A jobb hátsó főzőhely kijelzője a forralás funkciót jelzi

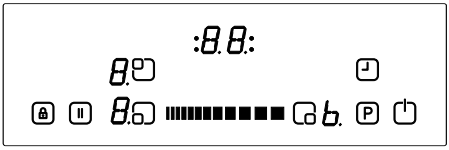

Sütés funkció

Ez a funkció felmelegíti az olajat kb. 160°C-ra. A sütés funkció bekapcsolásához nyomja meg

háromszor a főzőhely választó gombot. Ha a sütés funkciót bekapcsolták, a főzőhely kijelzőjén egy 'F' betű látható. Bizonyos idő eltelte után a főzőlap hangjelzést ad. Ez a hang jelzi, hogy az olaj készen áll a sütéshez.

Melegen tartás funkció**

A funkció segítségével a készülék az edényt automatikusan 50°C körüli hőmérsékleten tartja. A melegen tartás funkció bekapcsolásához nyomja meg négyszer a főzőhely kiválasztó gombot. Ha a melegen tartó funkció be van kapcsolva, a főzőhely kijelzőjén az 'u' jelzés látható.

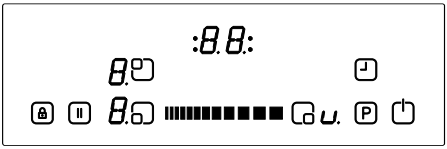

Csokoládé olvasztás funkció

A funkció csokoládé vagy más hasonló élelmiszer megolvasztásához automatikusan 40°C körüli hőmérsékleten tartja az edényt. A csokoládé olvasztás funkció bekapcsolásához nyomja meg ötször a főzőhely kiválasztó gombot. Ha a csokoládé olvasztás funkciót bekapcsolták, a főzőhely kijelzőjén egy 'c' betű látható.

**A megjelölt funkciók teljesítménye és ideje az étel mennyiségétől és az edény

minőségétől is függ. 1,5 liter víz és 0,5 liter olaj biztosítja a legjobb főzési teljesítményt ezekkel a funkciókkal.

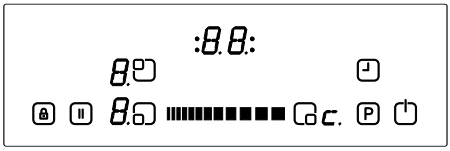

Intelligens szünet

A Intelligens szünet (Smart Pause) üzemmód bekapcsolását követően csökkenti az összes bekapcsolt főzőhely teljesítményét.

Ha kikapcsolja az Intelligens szünet módot, a főzőhelyek automatikusan visszaállnak a korábbi teljesítmény szintre.

Ha nem kapcsolják ki az Intelligens szünet üzemmódot, a főzőlap 30 perc után kikapcsol.

Nyomja meg a (⏸) gombot az Intelligens szünet bekapcsolásához. A kiválasztott főzőhely(ek) teljesítménye 1. szintre csökken, és megjelenik a “II” jelzés az összes kijelzőn.

Nyomja meg újból a (⏸) gombot az Intelligens szünet mód kikapcsolásához. A “II” jelzés eltűnik, és a főzőhelyek a korábbi teljesítmény szinteken működnek tovább.

TIPPEK ÉS TANÁCSOK

Edények

· Használjon vastag, lapos, sima fenekű edényeket, amelyek átmérője megegyezik az adott főzőhely méretével. Így csökkentheti a főzési időt.

· Acélból, zománcozott acélból, öntöttvasból és rozsdamentes acélból (a gyártó által a főzőlaphoz megfelelőnek ítélt) készült edényekkel érheti el a legjobb eredményeket.

· A zománcozott acél, alumínium vagy réz aljú edények fémes foltot hagyhatnak a főzőlapon. Ha foltot hagynak, azt nehéz eltávolítani. Minden használat után tisztítsa meg a főzőlapot.

· Az edény akkor felel meg az indukciós főzőlapon való használatnak, ha egy mágnes képes az aljára tapadni.

· Az edényeket mindig a főzőhely közepére helyezze. Ha nem helyezték el megfelelően, akkor xx jelenik meg a kijelzőn.

· Egyes edények használatakor különböző zajokat hallhat az edényekből. Ez az adott edény kialakítása miatt fordul elő, és nem befolyásolja a főzőlap teljesítményét, vagy a biztonságos használatot.

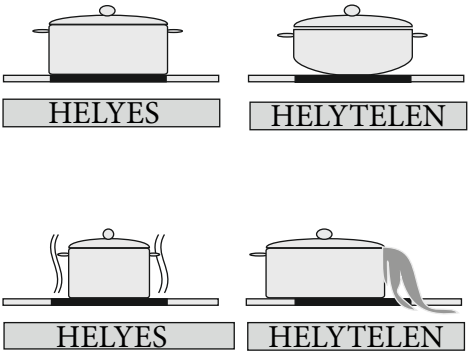

Energiatakarékosság

· Az indukciós főzőhelyek bizonyos méretig automatikusan igazodnak az edény aljának méretéhez. Ugyanakkor az edény aljának mágneses részének el kell érnie egy minimális átmérőt, az adott főzőhelytől függően.

Az edényeket bekapcsolás előtt helyezze a főzőhelyre. Ha a főzőhelyet az edény ráhelyezése előtt bekapcsolják, akkor az nem fog működni, és a kijelzőn X látható.

· használjon fedőt a főzési idő csökkentéséhez.

· Ha a folyadék elkezd forrni, csökkentse a hőfok beállítást.

· Minimalizálja a folyadék, vagy a zsiradék mennyiségét a főzési idő csökkentéséhez.

· A főzési módnak megfelelő hőfokot válasszon.

Főzési módok példái

Az alábbi táblázatban szereplő adatok csak iránymutatásul szolgálnak.

Beállítás	Mire használja:
0	Főzőhely kikapcsolva
1 - 3	Finom melegítés
4 - 5	Lassú párolás, lassú melegítés
6 - 7	Újramelegítés, gyors párolás
8	Forralás, pirítás és perzselés
9	Maximális hőfok
P	Rásegítés funkció

Tanácsok tisztításhoz

· Ne használjon súroló szivacsot, maró hatású tisztítószereket, aeroszolos tisztítószereket vagy éles tárgyakat a főzőlap felületének tisztításához.

· A leégett étel eltávolításához áztassa fel egy nedves, mosogatószeres ruhával.

· Használjon kaparót az étel és más maradványok eltávolításához. A könnyen letapadó élelmiszereket azonnal le kell tisztítani, kiömlésük után közvetlenül, mielőtt az üveg lehűlne.

· Legyen óvatos, ne karcolja meg az üveg szélén található szilikon tömítéseket a kaparó használatakor.

· A kaparó pengével rendelkezik, ezért ne hagyja, hogy gyerekek hozzáférjenek.

· Használjon speciális kerámia főzőlap tisztítót, amíg a főzőlap még meleg, hogy megérintse. Öblítse le és törölje szárazra egy tiszta ruhával, vagy papírtörlővel.

A KÉSZÜLÉK BEÉPÍTÉSE

FIGYELEM:

A főzőlap elektromos bekötését egy szakképzett villanyszerelőnek kell elvégeznie a jelen útmutató utasításai szerint, az érvényes előírásokat betartva. A nem megfelelő bekötésből vagy beépítésből eredő bármilyen meghibásodásra vagy sérülésre a jótállás nem terjed ki. A készüléket elektromos földeléssel kell ellátni!

Biztonságos beépítés

· A főzőlap fölé belógatott bármilyen

felületnek legalább 65 cm-re kell lennie a főzőlap síkjától.

· Elszívót a gyártó útmutatásait követve kell felszerelni.

· A főzőlap hátuljával érintkező falnak lángálló anyagból kell készülnie.

· A tápkábel hossza nem haladhatja meg a 2 métert.

A főzőlap munkalapba illesztése

· A főzőlap bármilyen munkalapba beépíthető, amely képes ellenállni legalább 90ºC-os hőnek.

· Készítsen az alábbi ábrán és a következő oldalon szereplő méretek szerinti nyílást.

· Az indukciós főzőlapot 25 és 40 mm közötti vastagságú munkalapokba építheti be.

PRODUCT DIMENSION	W (mm)	D (mm)	H (mm)
	590	520	53

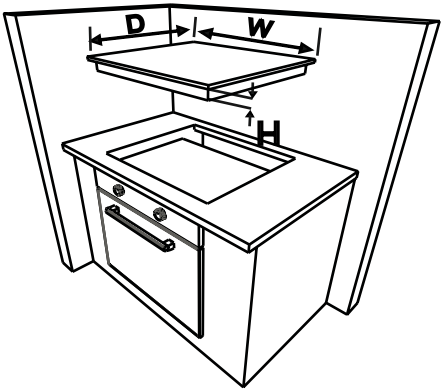

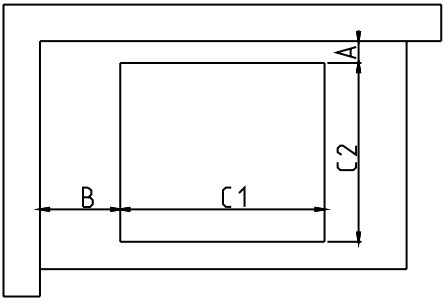

CUTOUT DIMENSION	C1 (mm)	C2 (mm)
	560	490

NEIGHBOUR HOOD WALLS	MIN A (mm)	MIN B (mm)
WOOD / CONCRETE OR CERAMIC TILED	50	50

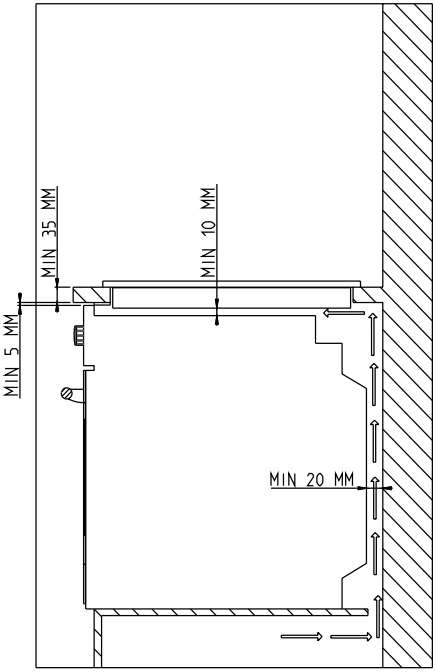

PRODUCT DIMENSION	W (mm)	D (mm)	H (mm)
	590	520	53

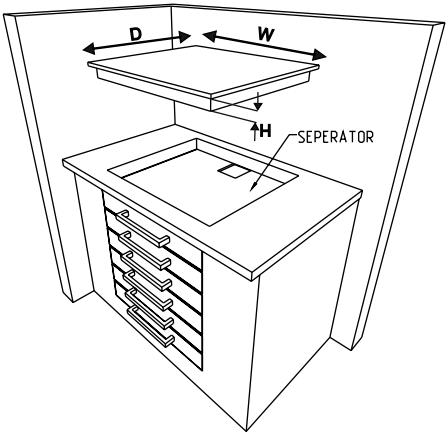

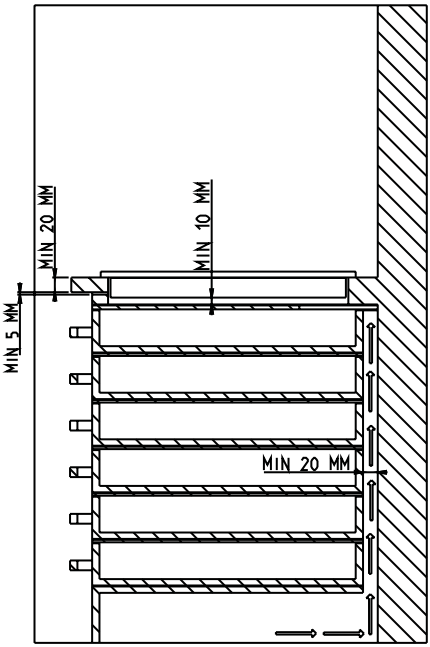

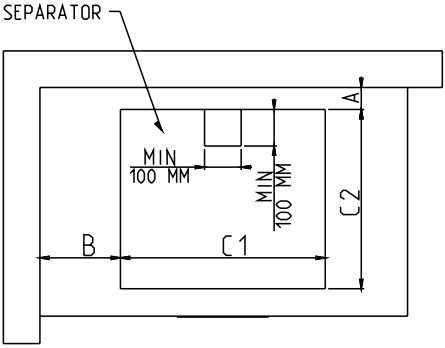

· Ragassza körbe a mellékelt egyoldalas ragasztószalagot a főzőfelület alsó üveg szélén, az üveg kerámia panel külső éle mentén. Ne feszítse meg.

· Csavarja a 4 munkalap tartó konzolt a készülék oldalfalához.

CUTOUT DIMENSION	C1 (mm)	C2 (mm)
	560	490

NEIGHBOUR HOOD WALLS	MIN A (mm)	MIN B (mm)
WOOD / CONCRETE OR CERAMIC TILED	50	50

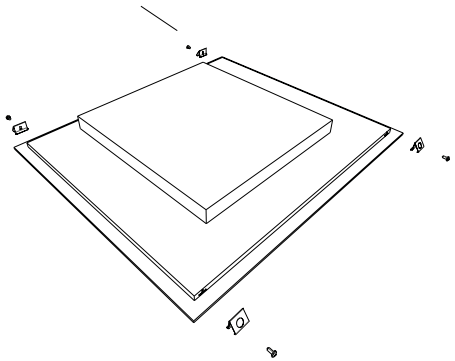

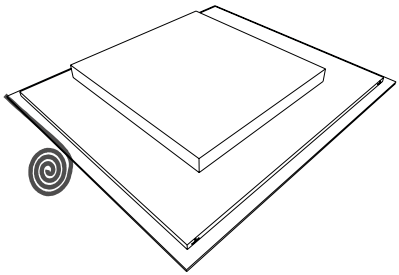

Elektromos bekötés

A bekötés elvégzése előtt ellenőrizze:

A hálózati feszültség megegyezik a főzőlap hátulján található adatlapon feltüntetett értékkel.

Az elektromos hálózat elbírja a készülék jelentette terhelést (lásd az adatlapon).

A tápkábel földelt, megfelel a hatályos előírásoknak, és képes üzemképes működésre.

A biztosíték könnyen elérhető a főzőlap beépítése után is.

Ha nincs külön áramkör és olvadó biztosíték kialakítva a főzőlapnak, akkor a főzőlap csatlakoztatása előtt ezeket egy szakképzett villanyszerelővel ki kell építtetni.
Egy szabályos és alkalmas kábellel kell összekötni a fogyasztó készülékét (fő biztosíték doboz), és védelmét saját 50 amperes biztosítéka vagy Micro megszakítója (MCB) kell, hogy biztosítsa.
A villanyszerelőnek olyan biztosítékot kell beépítenie, ami a fázist és a nullás vezetéket is bontja, legalább 3 mm-es bontási távolsággal.

Az olvadóbiztosítót a konyha falára kell felszerelni, a munkalap fölé, de ne a főzőlap fölé, hanem valamelyik oldalára, az IEE előírásoknak megfelelően.
Csatlakoztassa az olvadóbiztosítót egy elosztódobozhoz, amit a padlótól legalább 61 cm-re szerel a falra, a főzőlap mögött. Ezt követően csatlakoztassa a főzőlap tápkábelét. Egyik végét kösse az elosztódobozhoz, a tápkábel másik végét a főzőlap tápcsatlakozó dobozához, ami a főzőlap hátulján található.
Vegye le a tápcsatlakozó dobozának

fedelét a bekötési ábra szerinti módon.

A tápkábelt a közvetlen hőforrásoktól távol helyezze el.

Indukciós főzőlap esetén H05VV-F 3X4 mm² / 60227 IEC 53 vezetéket kell használni. A bekötési rajzot a készülék alján találja.

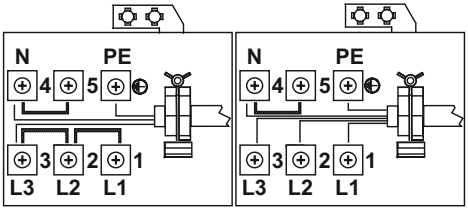

HIBAKÓDOK

Ha műszaki hiba történik, a főzőlap kijelzőjén megjelenik egy hibakód.

E1: Nem működik a hűtőventilátor. Hívja a márkaszervizt.

E3: A feszültség eltér a szabályos értékektől. Kapcsolja ki a főzőlapot a ⏻ ombbal, várjon, amíg kialszik minden főzőhely esetében a “H” jelzés, majd kapcsolja vissza a főzőlapot a ⏻ gombbal és folytassa a használatot. Ha ugyanez a hiba újból fellépne, hívja a márkaszervizt.

E4: A feszültség eltér a szabályos értékektől. Kapcsolja ki a főzőlapot a ⏻ gombbal, várjon, amíg kialszik minden főzőhely esetében a “H” jelzés, majd kapcsolja vissza a főzőlapot a ⏻ gombbal és folytassa a használatot. Ha a hiba újból fellépne, húzza ki és dugja vissza a készüléket, kapcsolja be a főzőlapot a ⏻ gombbal, majd folytassa a használatát. Ha a hiba továbbra is fennáll, hívja a márkaszervizt.

E5: A főzőlap belső hőmérséklete túl magas. Kapcsolja ki a főzőlapot a ⏻ gombbal, és hagyja lehűlni a főzőhelyeket.

E6: Kommunikációs hiba a kezelőszervek és a főzőhelyek között. Hívja a márkaszervizt.

E7: A fűtőszál hőmérséklet érzékelője meghibásodott. Hívja a márkaszervizt.

E8: A hűtés hőmérséklet érzékelője meghibásodott. Hívja a márkaszervizt.

E9: Kalibrációs hiba. Hívja a márkaszervizt.

SADRŽAJ:

Sigurnosne upute
Opis uređaja
Površina za kuhanje i upravljačka ploča grijača
Rad uređaja
Uključivanje i isključivanje uređaja
Uključivanje i isključivanje zona za kuhanje
Pametna stanka
Indikator preostale topline
Funkcija sigurnosnog isključenja
Blokada za djecu
Funkcija mjerača vremena
Zvučni signal
Funkcija pojačanja grijanja
Posebna funkcija za kuhanje
Natuknice i savjeti
Instalacija uređaja
Sigurnost kod instalacije
Postavljanje ploče za kuhanje na radnu površinu
Električno spajanje
Dijagram električnog spajanja

SIGURNOSNA UPOZORENJA

PAŽLJIVO PROČITAJTE CIJELI SADRŽAJ OVIH UPUTA PRIJE UPORABE OVE NAPRAVE I DRŽITE IH NA LAHKO DOSTUPNOM MJESTU KAKO BISTE IH MOGLI KORISTITI KADA BUDE POTREBNO.

OVAJ PRIRUČNIK SASTAVLJEN JE ZA VIŠE RAZLIČITIH MODELA. VAŠA NAPRAVA MOŽDA NEĆE IMATI NEKE ZNAČAJKE POJAŠNJENE U OVOM PRIRUČNIKU. TIJEKOM PROUČAVANJA PRIRUČNIKA OBRATITE POZORNOST NA ILUSTRACIJE S BROJKAMA.

Opća sigurnosna upozorenja

- Ovaj uređaj mogu koristiti djeca od 8 godina pa na više i osobe smanjenih tjelesnih, osjetilnih ili mentalnih mogućnosti ili osobe koje ne raspolažu iskustvom ili znanjem ako su pod nadzorom osobe odgovorne za njihovu sigurnost i rade po uputama koje se odnose na sigurno korištenje uređaja te razumiju uključene opasnosti. Djeca se ne smiju igrati s napravom. Čišćenje i korisničko održavanje ne smiju obavljati djeca bez nadzora.
- UPOZORENJE: Naprava i pristupačni dijelovi zagrijavaju se tijekom uporabe. Obratite pažnju kako se vrući dijelovi ne bi dirali. Djeca mlađa od 8 godina moraju se držati dalje od naprave osim ako nisu pod stalnim nadzorom.
- UPOZORENJE: Kad na ploči za kuhanje kuhate jelo na masnoći ili ulju bez nadzora, postoji potencijalna opasnost koja može dovesti do požara. NIKADA požar ne gasite vodom. Isključite napravu, a plamen pokrijte npr. poklopcem ili dekom.
- UPOZORENJE: Opasnost od požara: ne stavljajte predmete na

površine za kuhanje.

- UPOZORENJE: Ako se na površini nalazi napuklina, napravu isključite kako biste izbjegli mogućnost električnog udara.
- Kad se radi o indukcijskim pločama za kuhanje, na njih se ne smiju stavljati metalni predmeti, npr. noževi, vilice, žlice i poklopci, budući da se takvi predmeti mogu zagrijati.
- Kad se radi o indukcijskim pločama za kuhanje, nakon njihove uporabe isključite ploču pomoću kontrola i nemojte se oslanjati na detektor posude,
- Kod ploča za kuhanje koje uključuju i poklopac, prije otvaranja potrebno je obrisati prolivenu tekućinu s poklopca. Također, prije zatvaranja poklopca potrebno je ostaviti površinu ploče za kuhanje da se ohladi.
- Naprava nije namijenjena za rad uz pomoć vanjskog mjerača vremena ili zasebnog sustava daljinskog upravljanja.
- Za čišćenje staklenih vrata pećnice i ostalih površina nemojte koristiti gruba abrazivna sredstva za čišćenje jer bi mogla ogrepsti površinu što bi moglo dovesti do rasprsnuća stakla i površinskih oštećenja.
- Za čišćenje naprave nemojte koristiti čistače na paru.
- Naprava je proizvedena u skladu sa svim važećim lokalnim i međunarodnim standardima i propisima.
- Radove održavanja i popravke smije obavljati samo ovlašteno servisno osoblje. Radovi ugradnje i popravci koje je obavljalo neovlašteno servisno osoblje mogu vas dovesti u opasnost. Bilo kakve iz-

mjene ili modifikacije naprave su opasne.

- Prije ugradnje provjerite ako su lokalni uvjeti distribucije (vrsta plina, tlak plina ili električni napon ili frekvencija) kompatibilni sa zahtjevima naprave. Zahtjevi za ovu napravu navedeni su na naljepnici.
- OPREZ: Ova naprava dizajnirana je samo za kuhanje hrane i namijenjena je samo za unutarnju uporabu u domaćinstvu te se ne smije koristiti ni u kakve druge svrhe ili namjene, npr. komercijalna uporaba ili u uporaba u komercijalnom okruženju ili za grijanje prostorija.
- Kako biste osigurali sigurnost, potrebno je poduzeti sve mjere sigurnosti. Budući da je napuknuće stakla moguće, budite pažljivi tijekom čišćenja kako se staklo ne bi ogreblo. Nemojte udarati ili kucati na staklo uz pomoć drugih predmeta.
- Provjerite ako je kabel napajanja savinut tijekom ugradnje. Ako je kabel napajanja oštećen, proizvođač, servisni tehničar ili kvalificirana osoba ga moraju zamijeniti kako bi se spriječile opasne situacije.

Upozorenja tijekom ugradnje

- Napravu smijete koristiti tek nakon što su završeni radovi ugradnje.
- Ovlašteni tehničar mora obaviti radove ugradnje ove naprave te osposobiti ju za uporabu. Proizvođač nije odgovoran za oštećenja nastala zbog neispravnog postavljanja i ugradnje koje je obavilo neovlašteno osoblje.
- Tijekom raspakiravanja naprave provjerite ako su na njoj vidljiva oštećenja nastala tijekom prijevoza. U slučaju pronalaska oštećenja napravu nemojte koristiti i odmah se obratite kvalificiranoj servisnoj službi. Budući da materijali koji se koriste za pakiranje (najlon, spajalica, stiropor) predstavljaju opasnost za djecu, potrebno ih je prikupiti i odmah ukloniti.
- Zaštitite napravu od atmosferskih utjecaja. Nemojte ga izlagati npr. suncu, kiši, snijegu itd.
- Okolni materijali uređaja (kuhinjski ormarić) moraju biti izrađeni od materijala koji je otporan na temperature od min. 100°C. Temperatura donje površine ploče može narasti tijekom rada. Stoga je ispod donje površine potrebno ugraditi dasku.

- **Tijekom uporabe**

- Tijekom rada u napravu nemojte stavljati zapaljive materijale.
- Ploču za kuhanje uvijek držite pod nadzorom kad kuhate s krutim ili tekućim uljima. U suprotnom postoji opasnost od požara nakon njihovog pretjeranog zagrijavanja. Požar uzrokovan uljem nikad ne gasite vodom. Stavite poklopac na lonac za umak ili tavu kako bi se nastali požar ugasio i isključite ploču za kuhanje.
- Posude uvijek postavite na središnji dio zone za kuhanje, a ručke posude postavite tako da se posuda ne može nehotice pomaknuti ili dohvatiti.
- Ako napravu nećete koristiti neko

duže vremensko razdoblje, isključite utikač iz utičnice. Glavni upravljački prekidač mora biti u položaju isključeno. Također, kad se naprava ne koristi, ventil za plin mora biti u položaju isključeno.

- Upravljački gumbi naprave uvijek moraju biti u položaju "0" (stop) kad se naprava ne koristi.

Tijekom čišćenja i održavanja

- Napravu uvijek isključite prije obavljanja radova čišćenja ili održavanja. Radove možete započeti nakon vađenja utikača iz utičnice ili isključivanja glavnih prekidača.
- Kako biste očistili upravljačku ploču, nemojte skidati upravljačke gumbe.
- KAKO BISTE ODRŽALI UČINKOVITOST I SIGURNOST NAPRAVE, PREPORUČAMO DA UVIJEK KORISTITE ORIGINALNE REZERVNE DIJELOVE I ZOVETE SAMO NAŠU OVLAŠTENU SERVISNU SLUŽBU AKO JE TO POTREBNO.

OPIS PLOČE ZA KUHANJE

Poštovani korisniče,

Prije korištenja ploče za kuhanje pročitajte upute u ovom korisničkom priručniku i zadržite ga za buduću upotrebu.

Površina za kuhanje s 3 grijača:

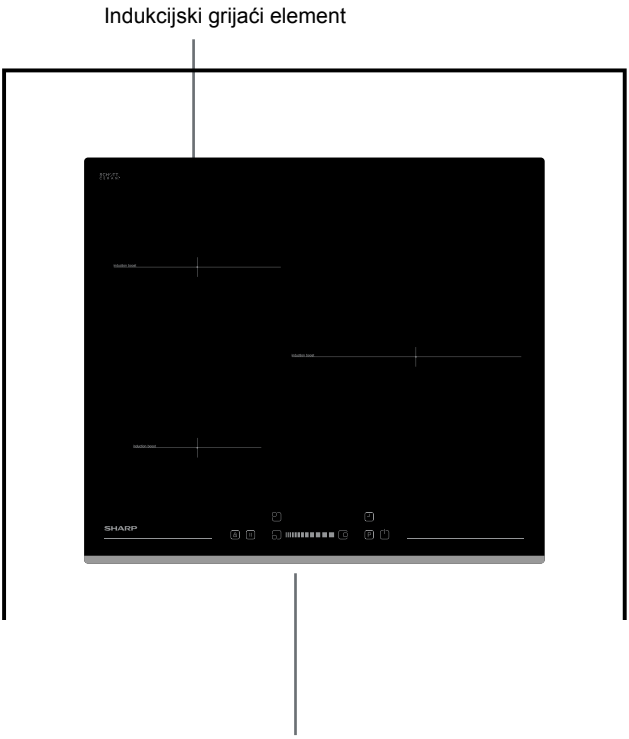

Napomena: Izgled vaše ploče za kuhanje će se možda razlikovati od gore prikazanog modela zbog konfiguracije.

Upravljačka ploča za 3 grijača:

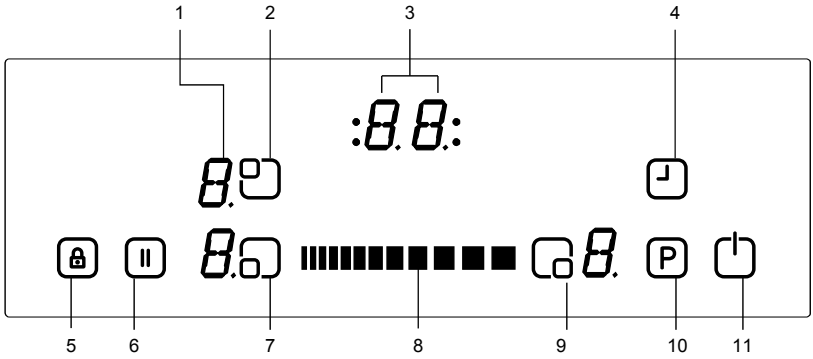

1. Prikaz grijača
2. Odabir gornjeg lijevog grijača
3. Prikaz mjerača vremena
4. Mjerač vremena
5. Indikator zaključavanja tipki
6. Pametna stanka
7. Odabir donjeg lijevog grijača
8. Klizni gumb
9. Odabir donjeg desnog grijača
10. Pojačanje grijanja
11. Uključeno/Isključeno

RAD UREĐAJA

Zone za kuhanje na indukcijskoj ploči mogu se koristiti samo s odgovarajućom posudom.

Kad se napajanje uključi, na kratko se upale svi prikazi. Nakon toga, ploča se prebaci u stanje pripravnosti i spremna je za rad.

Pločom se upravlja pomoću elektroničkih senzora koji se reguliraju dodirivanjem odgovarajućih senzora. Nakon svake aktivacije senzora oglasi se zvučni signal.

Uključivanje uređaja:

Uključite ploču pritiskom tipke ON/OFF ⏻ Na svim prikazima grijača pojavi se "0", dok donje desne točke trepere. (Ako se unutar 20 sekundi ne odabere nijedna zona kuhanja, ploča će se automatski isključiti.)

Isključivanje uređaja:

isključite uređaj u bilo kojem trenutku pritiskom tipke ⏻ .
Tipka ON/OFF ⏻ uvijek se primarno koristi za isključivanje uređaja.

Uključivanje zona za kuhanje:

Pritisnite tipku za odabir grijača na kojem želite kuhati. Na prikazu odabranog grijača prikaže se točka, dok se na ostalim prikazima ugase točke koje trepere.

Razinu grijanja za odabrani grijač možete postaviti dodirom kliznog gumba ▮▮▮▮▮▮▮▮▮▮▮▮. Grijaći element je sada spreman za kuhanje. Za što brže kuhanje odaberite željenu razinu kuhanja te zatim pritisnite tipku P kako biste aktivirali funkciju pojačanja grijanja.

Isključivanje zona za kuhanje:

Odaberite element kojeg želite isključiti pritiskom na odgovarajuću tipku grijača. Uz pomoć kliznog gumba ▮▮▮▮▮▮▮▮▮▮▮▮smanjite temperaturu na "0". (Istovremenim pritiskom lijevog i desnog dijela kliznog gumba također se može smanjiti temperatura na "0").

Ako je zona kuhanja vruća, na prikazu će se prikazati "H", a ne "0".

Isključivanje svih zona za kuhanje:

Kako biste sve zone isključili odjednom, pritisnite tipku ⏻ .

U stanju pripravnosti na svim zonama za kuhanje koje su vruće prikazat će se "H".

Indikator preostale topline:

Indikator preostale topline označava da je temperatura staklo keramike na rubu zone kuhanja opasno visoka.

Nakon isključenja zone kuhanja na odgovarajućem prikazu prikazan je "H" sve dok temperatura zone kuhanja više nije na opasnoj razini.

Funkcija sigurnosnog isključenja:

Svaka zona kuhanja isključit će se nakon određenog maksimalnog vremena rada ako postavka za grijanje nije promijenjena. Svaka promjena na zoni kuhanja stavlja maksimalno vrijeme

rada na početnu vrijednost vremenskog ograničenja rada. Maksimalno vrijeme rada ovisi od odabranoj razini temperature.

Pričekajte sve dok ne nestane "F" za sve zone, uključite ploču za kuhanje pritiskom na ⏻ i nastavite s korištenjem.

Postavka za grijanje	Sigurnosno isključivanje nakon
1 - 2	6 sati
3 - 4	5 sati
5	4 sati
6 - 9	1,5 sati

Blokada za djecu:

Funkcija blokade za djecu može se aktivirati nakon uključenja upravljačkog gumba. Kako biste aktivirali blokadu za djecu, istovremeno pritisnite desni i lijevi dio kliznog gumba, a nakon toga opet pritisnite desni dio kliznog gumba. "L" znači LOCKED (ZAKLJUČANO). Prikazat će se na svim prikazima grijača i to se ne može promijeniti. (Ako je zona kuhanja još uvijek vruća, naizmjence će se prikazivati "L" i "H".)

Ploča će ostati zaključana sve dok se ne otključa čak i ako se uređaj isključi i ponovno uključi.

Kako biste funkciju blokade za djecu deaktivirali, prvo uključite ploču. Istovremeno pritisnite desni i lijevi dio kliznog gumba, a nakon toga opet pritisnite lijevi dio kliznog gumba. "L" više neće biti prikazano na zaslonu, a ploča će se isključiti.

Zaključavanje tipki

Funkcija zaključavanja tipki je za blokiranje i postavljanje naprave u način rada uštede energije tijekom operativnog načina rada. Izmjena stavki, npr. povećanje stavke grijanja i ostalo, neće biti moguća. Moguće je samo isključenje naprave.

Funkcija zaključavanja aktivira se ako se pritisne gumb za zaključavanje tipki 🔒 i drži pritisnut barem 2 sekunde. Ta radnja potvđuje se zvučnim signalom. Nakon pritiska dužeg od 2 sekunde treperi pokazivač zaključavanja tipki i grijač se zaključa.

Funkcija mjerača vremena:

Funkcija mjerača vremena dolazi u dvjema inačicama:

Mjerač vremena s minutnim podsjetnikom (1 do 99 minuta):

Mjerač vremena s minutnim podsjetnikom može se regulirati kad su zone za kuhanje isključene. Mjerač vremena prikazuje "00" s točkom koja treperi.

Za povećanje/smanjenje stavke za vrijeme upotrijebite klizni gumb mjerača vremena IIIIIIIIIIIIIII. Raspon podešavanja je između 0 i 99 minuta. Ako se u razdoblju od 10 sekundi ne izvede nijedna radnja, mjerač vremena s minutnim podsjetnikom je podešen, a točka koja je treperila nestat će. Nakon što ste podesili mjerač vremena, vrijeme se odbrojava u skladu s podešenim

stavkama.

Nakon što se podešeno vrijeme privede kraju, oglasi se zvučni signal, a prikaz mjerača vremena počinje treperiti. Nakon 30 sekundi i/ili pritiskom na bilo koju tipku zvučni signal automatski će se zaustaviti.

Mjerač vremena s minutnim podsjetnikom može se promijeniti ili isključiti u svako doba uz pomoć kliznog gumba ⏻ IIIIIIIIIIII . Isključenje ploče dodirom također će isključiti mjerač vremena s minutnim podsjetnikom.

Mjerač vremena zone kuhanja (1 do 99 minuta):

Kad se ploča uključi, za svaku zonu kuhanja može se programirati poseban mjerač vremena.

Odaberite zonu kuhanja, nakon toga podesite temperaturu, a na kraju aktivirajte tipku za podešavanje mjerača vremena

⏲ . Mjerač vremena može se programirati s funkcijom isključivanja za određenu zonu kuhanja. Četiri LED žaruljice raspoređene su oko mjerača vremena. One označavaju zone za kuhanje za koje je mjerač vremena aktiviran.

10 sekundi nakon posljednje radnje, zaslon mjerača vremena prebaci se na sljedeći mjerač vremena koji će se pokrenuti (u slučaju programiranja mjerača vremena za više od 1 zone za kuhanje).

Kad se vrijeme na mjeraču vremena privede kraju, oglasi se zvučni signal, a na zaslonu mjerača vremena prikaže se "00" i LED žaruljica dodijeljene zone za kuhanje treperi. Programirana zona za kuhanje će se isključiti. Na zaslonu će se prikazati "H" ako je zona za kuhanje vruća.

Nakon 30 sekundi i/ili pritiskom na bilo koju tipku zvučni signal i treperenje LED žaruljice mjerača vremena automatski će se zaustaviti.

Zvučni signal:

Kad ploča još uvijek radi, sljedeće aktivnosti signalizirat će se zvučnim signalom:

Uobičajena aktivacija tipke kratkim zvučnim signalom

Neprekinut pritisak na tipku koji traje duže vremensko razdoblje (10 sekundi) dužim isprekidanim zvučnim signalom.

Funkcija pojačanja grijanja:

Potrebno je odabrati zonu za kuhanje, razina za kuhanje podesi se na željenu razinu kuhanja i ponovno se pritisne tipka P (pojačanje grijanja).

Funkcija pojačanja grijanja može se aktivirati kada indukcijski modul prihvati postavku na ovoj zoni kuhanja. Ako je funkcija pojačanja grijanja aktivirana, na odgovarajućem zaslonu prikaže se slovo "P".

Aktivacijom funkcije pojačanja grijanja može se premašiti razina maksimalne snage pa će se stoga aktivirati integrirano upravljanje napajanjem.

Smanjenje snage koje je potrebno za odgovarajuću zonu za kuhanje treperit će na odgovarajućem zaslonu zone za kuhanje. Treperenje je aktivno 3 sekunde te omogućuje daljnje podešavanje postavki prije smanjenja snage.

Posebna funkcija za kuhanje

Dodirnite tipku za odabir grijača uzastopno za vrenje, prženje, održavanje topline, topljenje čokolade.Vrenje i prženje ne može djelovati istovremeno, no nakon što se na ploči čuje zvučni signal, moguća je istovremena aktivacija vrenja i prženja.

Funkcija vrenja**

Uz pomoć ove funkcije možete zavrijeti vodu i držati ju na točki vrelišta. Kako biste aktivirali funkciju vrenja, dvaput pritisnite tipku za odabir grijača. Kad se funkcija vrenja aktivira, na odgovarajućem zaslonu prikaže se 'b'. Nakon što voda zavrije, oglasi se zvučni signal. Taj signal označava da je voda zavrijela i da lagano vrije.

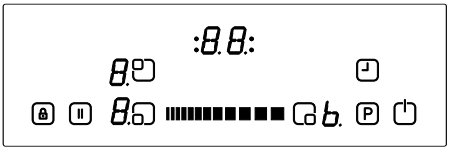

Funkcija prženja

Ova funkcija omogućuje prženje u ulju na temperaturi od oko 160°C. Za aktivaciju funkcije prženja pritisnite

tipku za odabir grijača tri puta. Kad se funkcija prženja aktivira, na odgovarajućem zaslonu prikaže se 'F'. Nakon nekoliko trenutaka oglasi se zvučni signal. Taj signal označava da je ulje spremno za prženje.

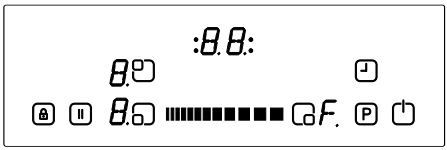

Funkcija održavanja topline**

Ova funkcija osigurava da se toplina jela automatski zadržava na temperaturi od približno 50°C . Kako biste aktivirali funkciju održavanja topline hrane, četiri puta pritisnite tipku za odabir grijača. Kad se funkcija za održavanje topline aktivira, na odgovarajućem zaslonu prikazat će se 'u'.

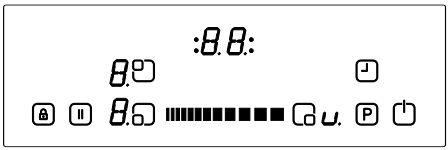

Funkcija za topljenje čokolade

Ova funkcija osigurava automatsko topljenje čokolade ili sličnog na temperaturi od 40°C. Za aktivaciju funkcije za topljenje čokolade pritisnite tipku za odabir grijača pet puta. Kad se funkcija za topljenje čokolade aktivira, na odgovarajućem zaslonu prikaže se 'c'.

**Performanse i trajanje ovise o količini hrane i kvaliteti posude. 1, 5 litar vode i 0,5 litre ulja najbolji je omjer za kuhanje uz pomoć ove funkcije.

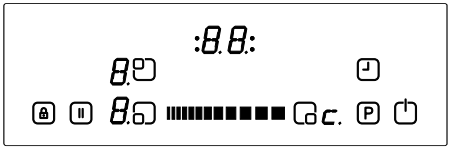

Pametna stanka

Kad se aktivira, značajka pametna stanka smanji snagu svih grijača koji su uključeni.

Ako se nakon toga ta značajka deaktivira, svi grijači automatski će se vratiti na prethodnu razinu.

Ako se pametna stanka ne deaktivira, ploča za kuhanje isključit će se nakon 30 minuta.

Pritisnite (⏸) za aktivaciju pametne stanke. Snaga aktiviranih grijača smanjit će se na razinu 1 i na svim zaslonima prikazat će se "II".

Ponovno pritisnite (⏸) za deaktivaciju pametne stanke. "II" će nestati, a grijači će se vratiti ne prethodno podešenu razinu.

NATUKNICE I SAVJETI

Posuđe

· Koristite posuđe s debelim, ravnim i glatkim dnom istog promjera kao i grijaći element. Na taj način smanjit ćete vrijeme kuhanja.

· Posuđe od čelika, emajliranog čelika, lijevanog željeza i nehrđajućeg čelika (ako je pravilno označeno od strane proizvođača) najbolji je izbor.

· Posuđe s dnom od emajliranog čelika ili aluminija ili bakra može na ploči pustiti ostatke metala. Ako do toga dođe, vrlo teško će se očistiti. Ploču očistite nakon svake uporabe.

· Posuđe je prikladno za indukcijsku ploču ako se magnet drži za dno posuđa.

· Posuđe se mora staviti na središnji dio zone za kuhanje. Na slikama možete vidjeti pravilno stavljanje posuđa.

· Kod korištenja određenih tava mogu se čuti različiti zvukovi što se pojavi zbog njihovog dizajna i nema nikakvog učinka na performanse ili sigurnost ploče.

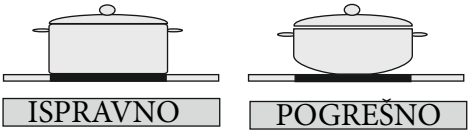

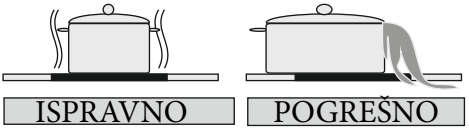

Ušteda energije

· Zone za kuhanje na indukcijskoj ploči do određene mjere automatski se prilagode veličini dna posuđa. Međutim, magnetski dio na dnu posuđa mora biti velik barem koliko i minimalan promjer zone za kuhanje.

· Posuđe stavite na zonu kuhanja prije uključenja grijača. Ako je zona za kuhanje uključena prije stavljanja posuđa, neće raditi ispravno i prikazivati prave podatke na prikazu upravljačke ploče.

· Koristite poklopac kako biste skratili vrijeme kuhanja.

· Kad tekućina zavri, smanjite postavku temperature.

· Smanjite količinu tekućine ili masti kako bi se skratilo vrijeme kuhanja.

· Odaberite odgovarajuću postavku temperature za određenu vrstu kuhanja.

Primjeri kuhanja

Informacije u sljedećoj tablici služe samo u informativne svrhe.

Postavke	Koristiti za
0	Isključivanje elementa
1- 3	Kratko upozorenje
4 - 5	Lagano vrenje
6 - 7	Ponovno grijanje i brzo vrenje
8	Vrenje, kratko pečenje u malo ulja i prženje
9	Maksimalna toplina
P	Funkcija pojačanja grijanja

Savjeti za čišćenje

· Za čišćenje površine ploče za kuhanje nemojte koristiti abrazivne spužve, sredstva za čišćenje korozije, aerosol za čišćenje ili oštre predmete.

· Kako biste odstranili djeliće hrane koji su izgorjeli, namočite ih vlažnom krpom i tekućinom za pranje.

· Za čišćenje hrane ili njenih ostataka možete koristiti strugalicu. Ljepljivu hranu potrebno je očistiti odmah nakon što se prolije i prije nego što se staklo-keramička površina ohladi.

· Pazite da prilikom korištenja grebalice ne ogrebete silikonsko ljepilo na rubovima staklene površine.

· Strugalica ima britvicu stoga držite ju podalje od djece.

· Kad je ploča topla na dodir, koristite posebno sredstvo za čišćenje staklo-keramičke ploče za kuhanje. Isperite i obrišite suhom i čistom krpom ili papirnatim ručnikom.

INSTALACIJA UREĐAJA

UPOZORENJE:

Električno spajanje ploče za kuhanje smiju obavljati samo kvalificirani električari u skladu s uputama u ovom priručniku i u skladu s trenutno važećim propisima. U slučaju oštećenja nastalog kao rezultat neispravnog spajanja ili instalacije, jamstvo neće vrijediti. Ovu napravu potrebno je uzemljiti.

Sigurnost kod instalacije

· Sve što će visiti iznad površine ploče za kuhanje mora biti udaljeno od ploče barem 65 cm.

· Nape je potrebno spojiti u skladu s uputama proizvođača.

· Zid koji se nalazi kod stražnjeg dijela ploče za kuhanje mora biti vatro otporan.

· Električni kabel ne smije biti dulji od 2 metra.

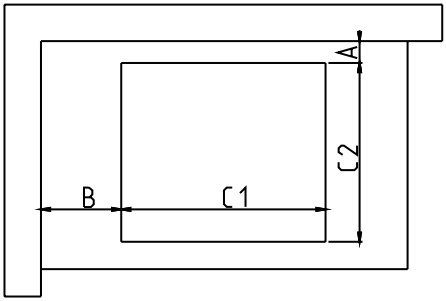

CUTOUT DIMENSION	C1 (mm)	C2 (mm)
	560	490

Postavljanje ploče za kuhanje na radnu površinu

· Ploča za kuhanje može se postaviti na bilo koju radnu površinu koja je otporna na toplinu od najmanje 90ºC.

· Napravite otvor koji mora imati dimenzije prikazane na slici u nastavku i na sljedećoj stranici.

· Indukcijska ploča može se ugraditi u radne površine debljine od 25 do 40 mm.

NEIGHBOUR HOOD WALLS	MIN A (mm)	MIN B (mm)
WOOD / CONCRETE OR CERAMIC TILED	50	50

PRODUCT DIMENSION	W (mm)	D (mm)	H (mm)
	590	520	53

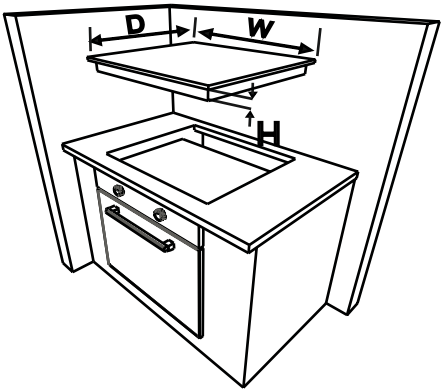

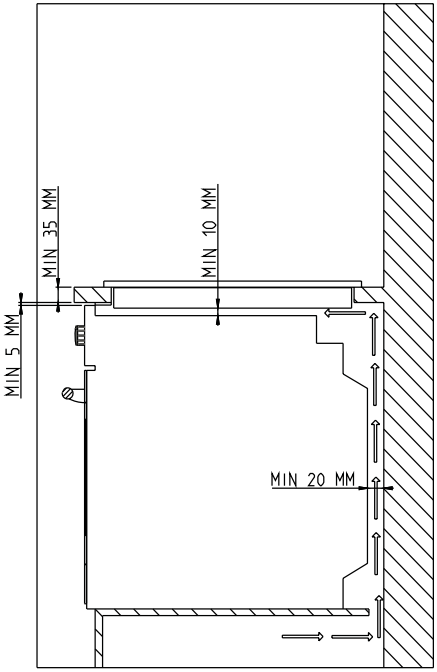

PRODUCT DIMENSION	W (mm)	D (mm)	H (mm)
	590	520	53

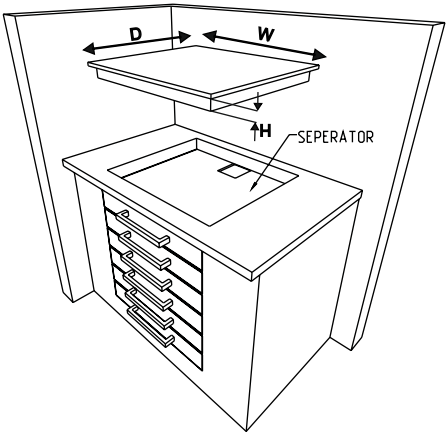

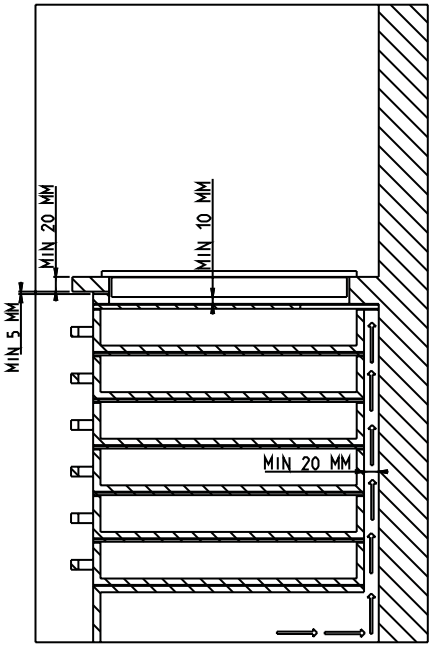

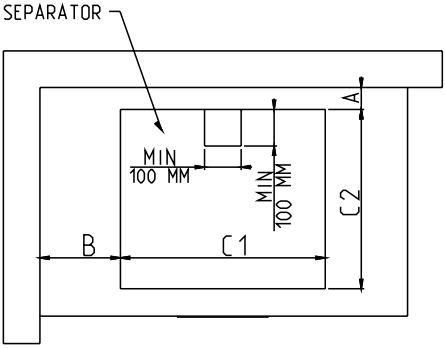

· Po donjem rubu površine za kuhanje uzduž vanjskog ruba staklo-keramičke ploče postavite jednostranu ljepljivu traku. Nemojte ju rastezati.

· Stegnite vijke 4 nosača za montažu radne površine na bočne zidove proizvoda.

CUTOUT DIMENSION	C1 (mm)	C2 (mm)
	560	490

NEIGHBOUR HOOD WALLS	MIN A (mm)	MIN B (mm)
WOOD / CONCRETE OR CERAMIC TILED	50	50

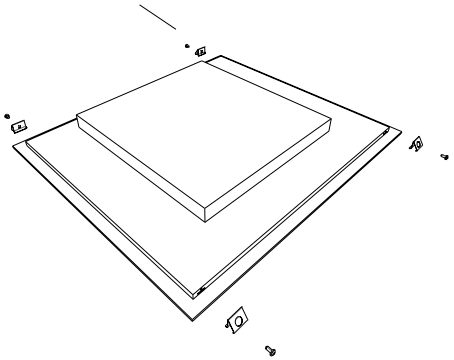

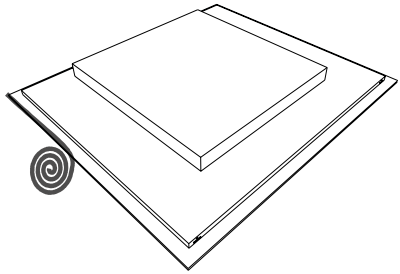

Električno spajanje

Prije spajanja provjerite sljedeće:

Napon glavnog napajanja isti je kao napon naveden na nazivnoj pločici koja se nalazi na stražnjem dijelu ploče.

Strujni krug može podnijeti opterećenje uređaja (vidi na nazivnoj pločici).

Strujno napajanje je uzemljeno i u skladu s odredbama trenutnih propisa te radi ispravno.

Prekidač sa osiguračem je lako dostupan nakon ugradnje ploče za kuhanje.

Ako ne postoji odgovarajući strujni krug za spajanje ploče za kuhanje i prekidač sa osiguračem, kvalificirani električar ih mora instalirati prije spajanja ploče za kuhanje.
Odgovarajući kabel potrebno je spojiti od kutije s osiguračima i zaštititi osiguračem od 50 ampera ili mikro prekidačem strujnog kruga (MCB). Električar mora postaviti dvopolni prekidač s osiguračem koji može isključiti i fazni i nulti vodič s razmakom između kontakata od barem 3,0 mm.

Prekidač s osiguračem potrebno je postaviti na kuhinjski zid iznad radne površine i sa strane ploče za kuhanje, a ne iznad, u skladu s propisima IEE. Prekidač s osiguračem potrebno je spojiti na priključnu kutiju koja mora biti na zidu 61 cm (24 inča) iznad poda te iza ploče za kuhanje. Nakon toga može se spojiti električni kabel ploče za kuhanje. Spojite jedan kraj na priključnu kutiju, a drugi na ploču za kuhanje na stražnjoj strani. Skinite poklopac za priključenje i priključite kabel u skladu s dijagramom spajanja.

Električni kabel potrebno je staviti što dalje od izravnog izvora topline.

Za vitrokeramičke ploče za kuhanje kontrolirane dodirom kabel mora biti tipa H05VV-F, 3x4 mm² / 60227 IEC 53. Na donjoj strani uređaja nalazi se prikaz dijagrama spajanja.

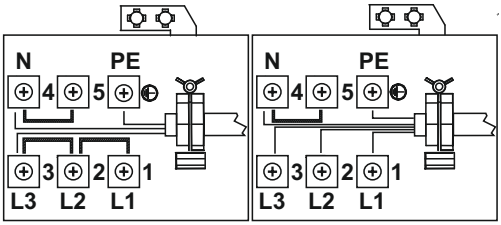

KODOVI GREŠKE

Ako dođe do greške, na prikazima grijača pojavit će se kod greške.

E1: Ventilator za hlađenje je onemogućen. Zovite ovlaštenog servisnog predstavnika.

E3: Dovodna frekvencija je iznad nazivne vrijednosti. Isključite ploču za kuhanje dodirom tipke ⏻ , pričekajte sve dok sa svih prikaza nestane "H". Uključite ploču za kuhanje pritiskom tipke ⏻ i nastavite s korištenjem. Ako se ponovno prikaže isti kod greške, zovite ovlaštenog servisnog predstavnika.

E4: Dovodna frekvencija je iznad nazivne vrijednosti. Isključite ploču za kuhanje dodirom tipke ⏻ , pričekajte sve dok sa svih prikaza nestane "H". Uključite ploču za kuhanje pritiskom tipke ⏻ i nastavite s korištenjem. Ako se ponovno prikaže isti kod greške, isključite pa uključite ploču za kuhanje pritiskom tipke ⏻ te nastavite s korištenjem. Ako se ponovno prikaže isti kod greške, zovite ovlaštenog servisnog predstavnika.

E5: Unutarnja temperatura ploče za kuhanje je previsoka. Isključite ploču za kuhanje pritiskom tipke ⏻ Pustite grijače da se ohlade.

E6: Komunikacijska greška između dodirnih tipki i grijača. Zovite ovlaštenog servisnog predstavnika.

E7: Senzor temperature zavojnice je onemogućen. Zovite ovlaštenog servisnog predstavnika.

E8: Senzor temperature hlađenja je onemogućen. Zovite ovlaštenog servisnog predstavnika.

E9: Greška kod kalibracije. Zovite ovlaštenog servisnog predstavnika.

Service & Support

Visit Our Website
sharphomeappliances.com

52359410

SHARP
Be Original.